VIANA

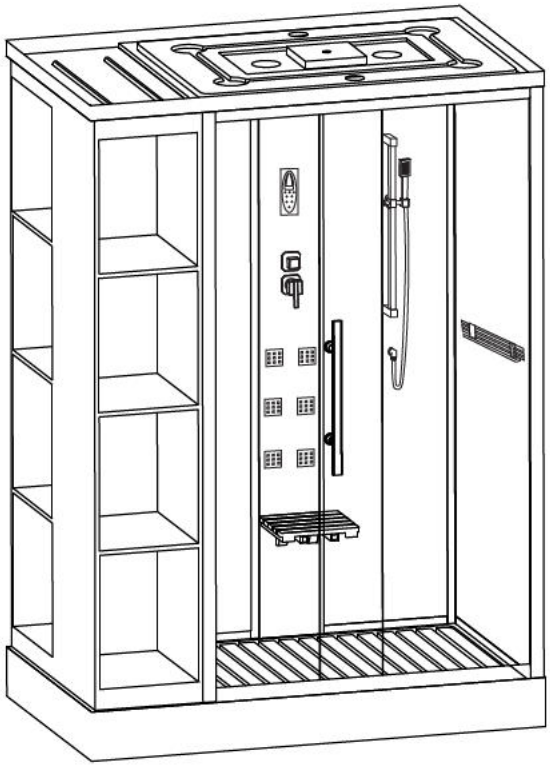

Montage à gauche

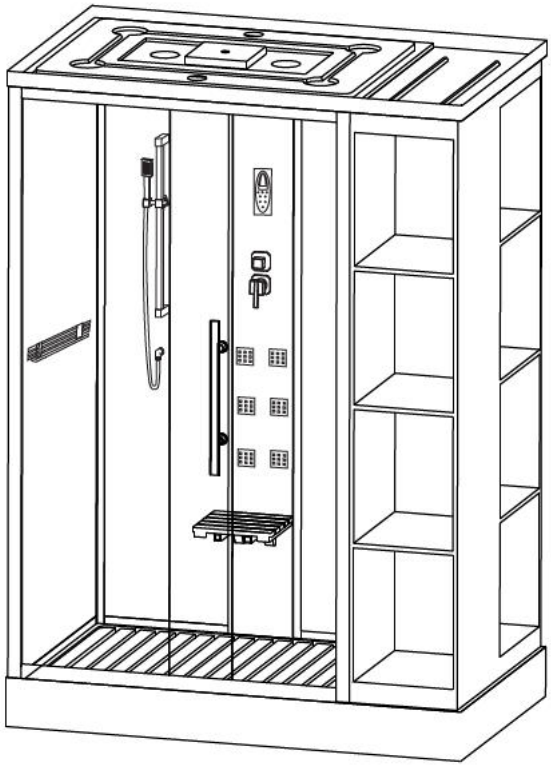

Montage à droite

150×90×218cm

OBLIGATIONS

- Resserrer tous les colliers et tous les flexibles.
- Siliconer les assemblages et têtes de vis.
- Mettre en eau avant installation définitive et vérifier l'étanchéité.
- Nettoyer à l'eau savonneuse.
- Travailler à deux.

Ne pas utiliser la cabine avant 24h, temps nécessaire au séchage du silicone.

Siliconer tous les assemblages.

Siliconer toujours sur l'extérieur.

GARANTIE : 1 AN

- Ne vaut que pour les pièces et ne prend pas en compte la main d'œuvre.
- En cas de réclamation, présentez votre ticket de caisse ou votre facture au magasin. Merci de mentionner le numéro de série ci-dessous.

Tampon du numéro de série :

MES

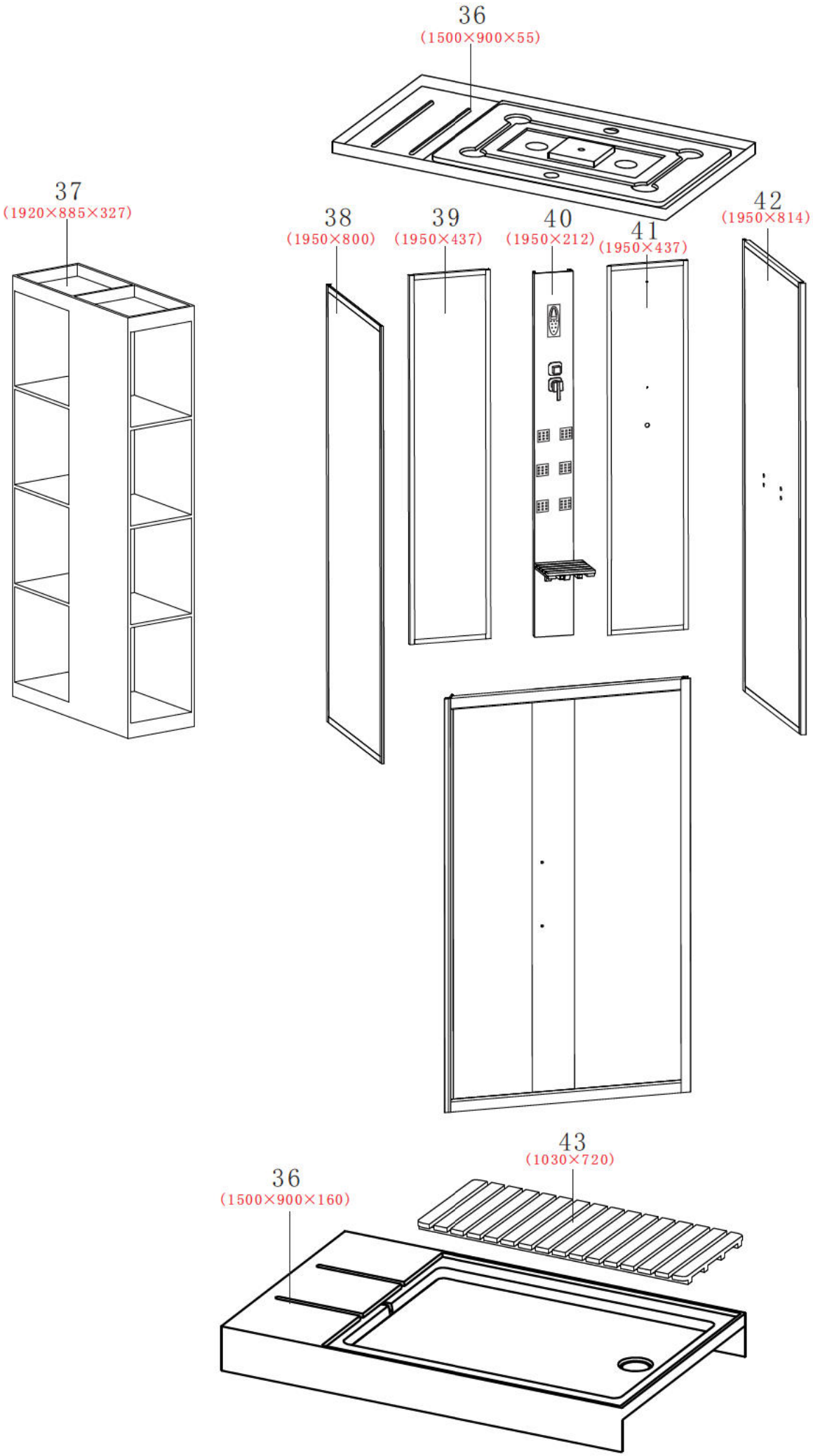
36
(1500×900×55)
37
(1920×885×327)
38
(1950×800)
39
(1950×437)
40
(1950×212)
41
(1950×437)
42
(1950×814)
43
(1030×720)
36
(1500×900×160)

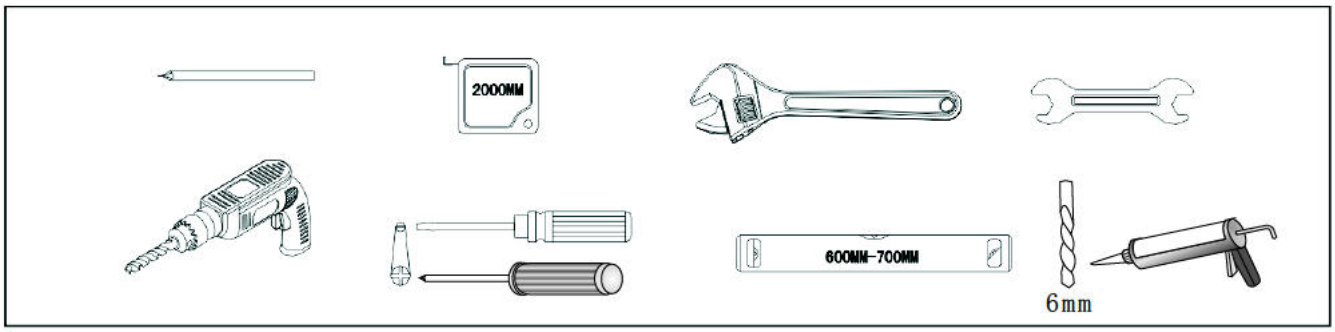
2000MM
600MM-700MM
6mm

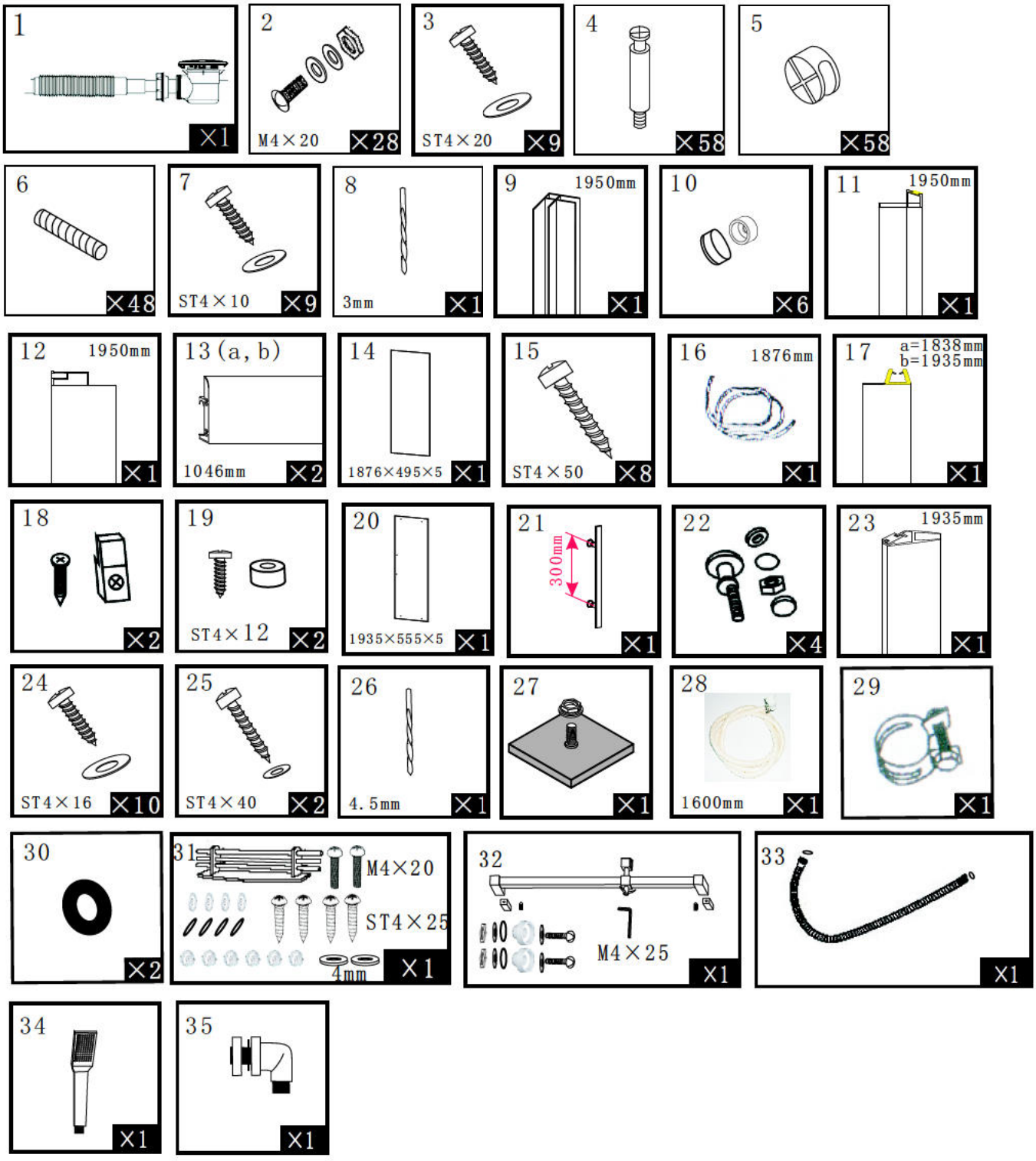
1
×1
2
M4×20
×28
3
ST4×20
×9
4
×58
5
×58
6
×48
7
ST4×10
×9
8
3mm
×1
9
1950mm
×1
10
×6
11
1950mm
×1
12
1950mm
×1
13 (a, b)
1046mm
×2
14
1876×495×5
×1
15
ST4×50
×8
16
1876mm
×1
17
a=1838mm
b=1935mm
×1
18
×2
19
ST4×12
×2
20
1935×555×5
×1
21
300mm
×1
22
×4
23
1935mm
×1
24
ST4×16
×10
25
ST4×40
×2
26
4.5mm
×1
27
×1
28
1600mm
×1
29
×1
30
×2
31
M4×20
ST4×25
4mm
×1
32
M4×25
×1
33
×1
34
×1
35
×1

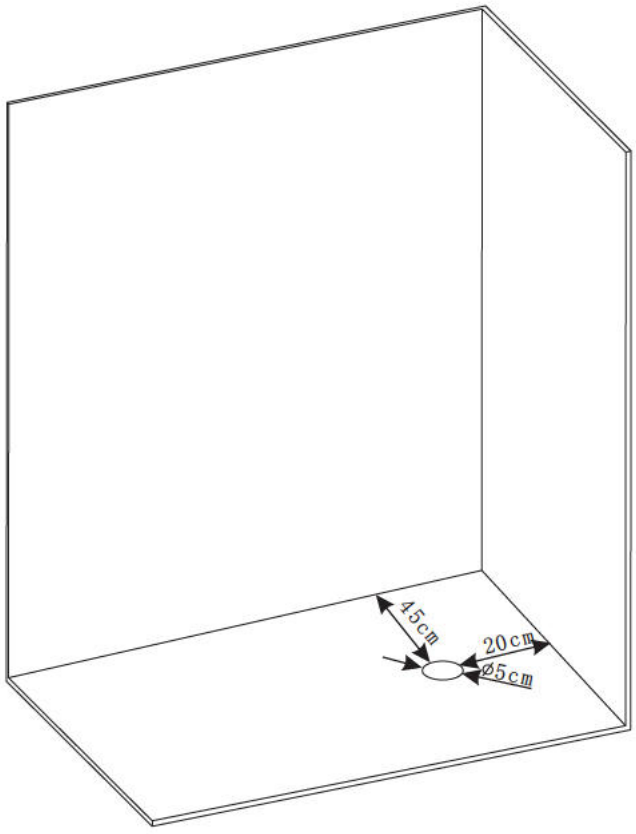
45cm
20cm
Ø5cm

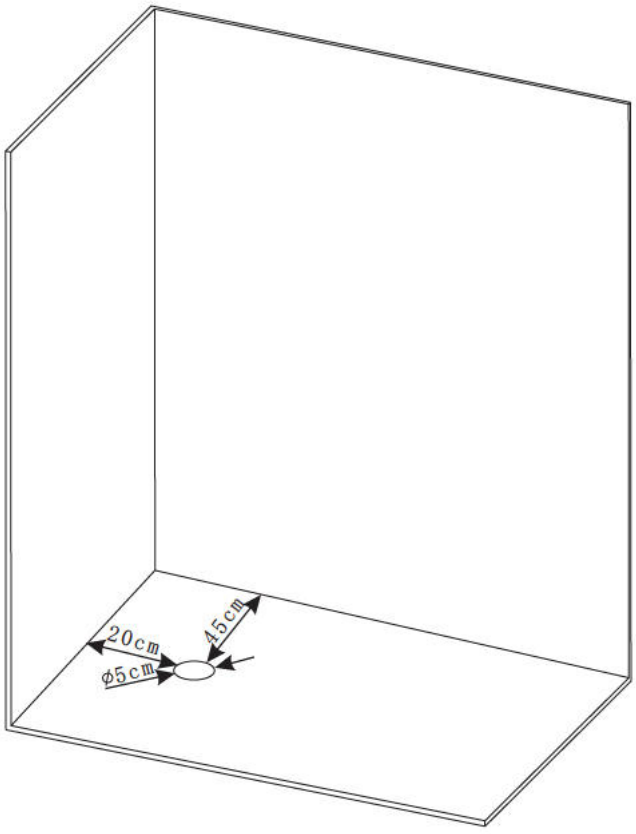
20cm
45cm
Ø5cm

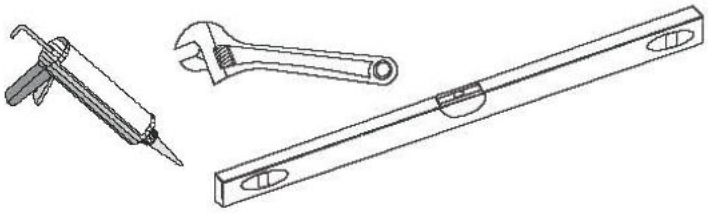

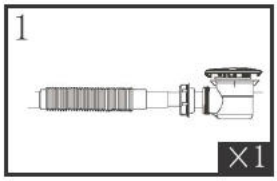

bonde d'évacuation Ø 90

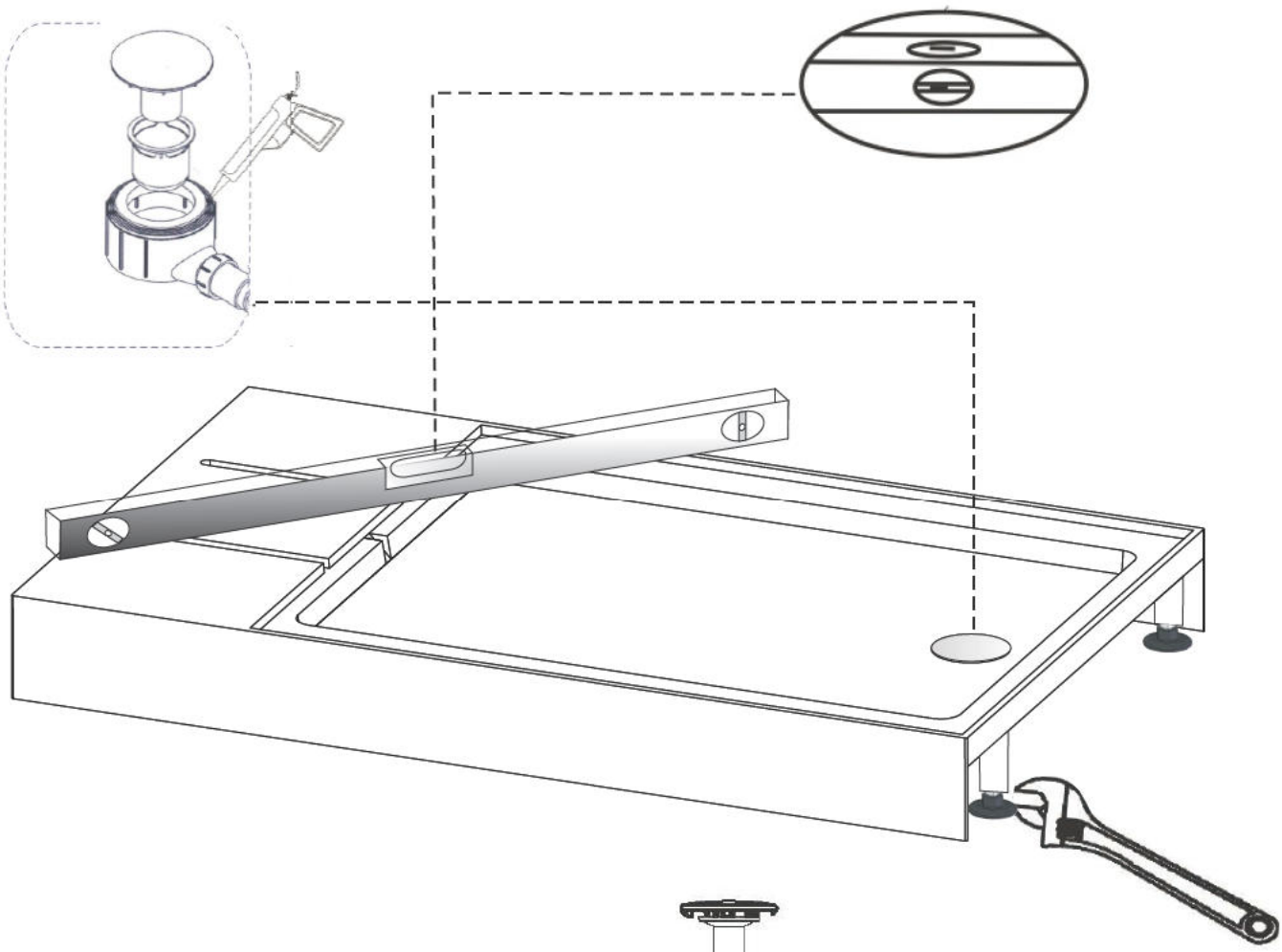

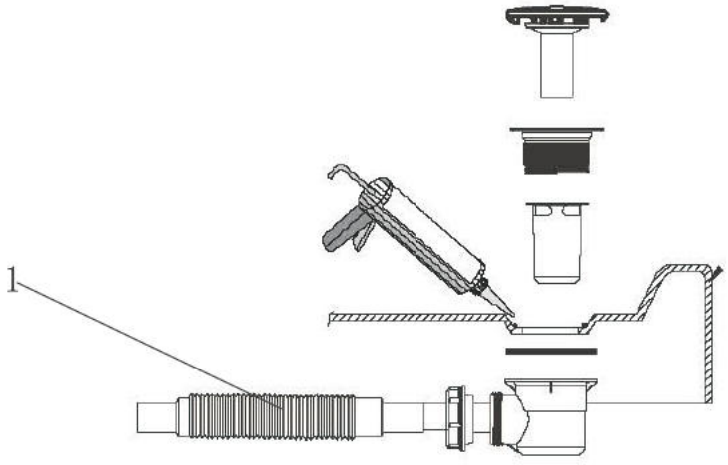

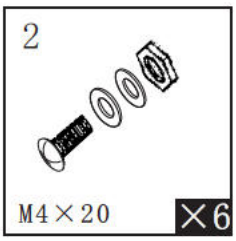
2
M4×20
×6

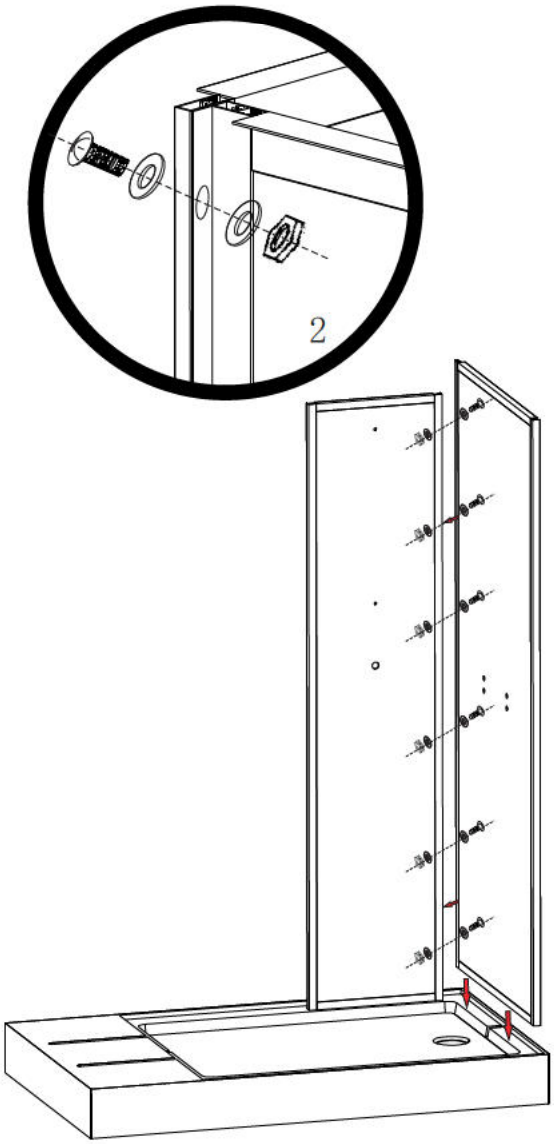
2

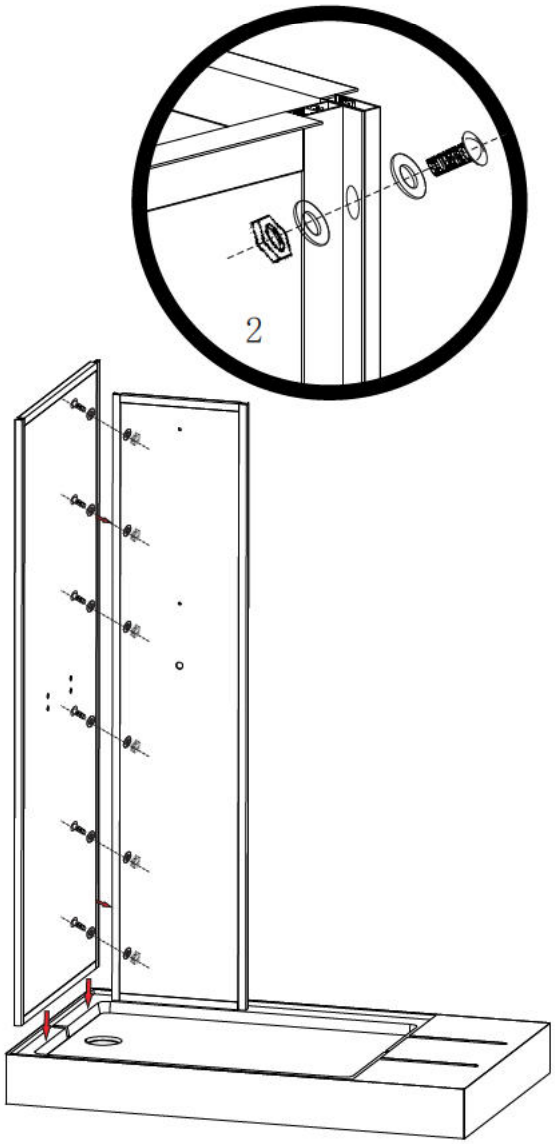
2

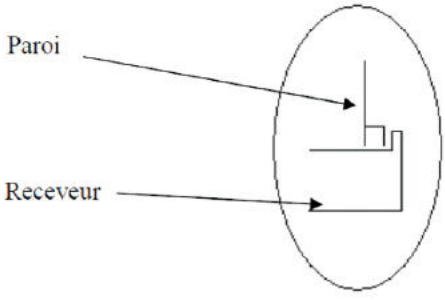
Paroi
Receveur

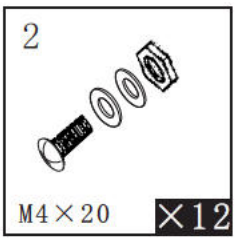
2
M4×20
×12

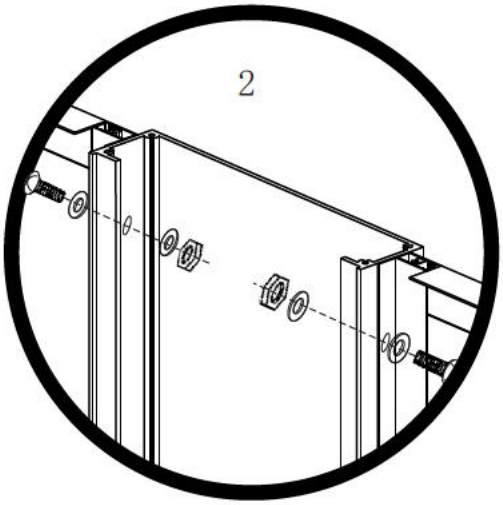
2

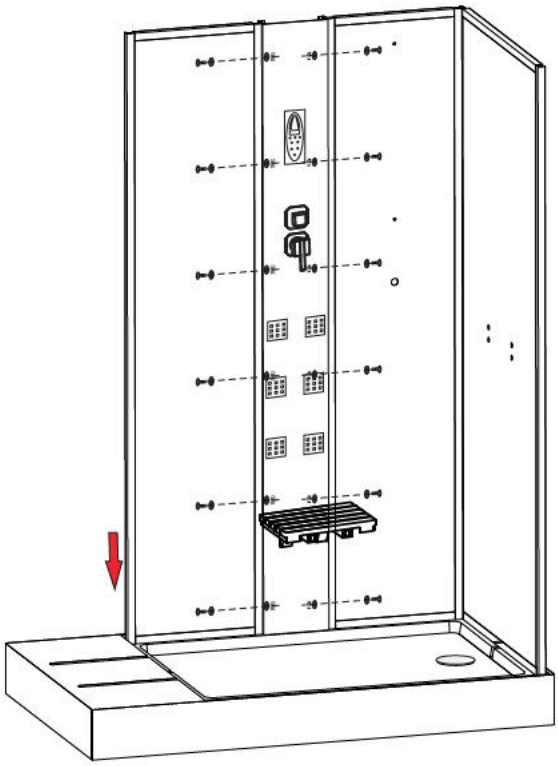

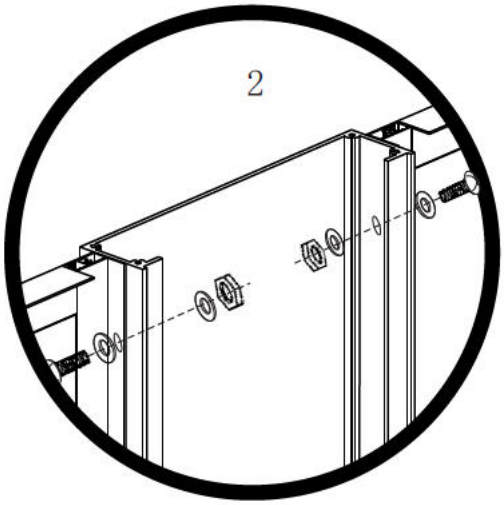
2

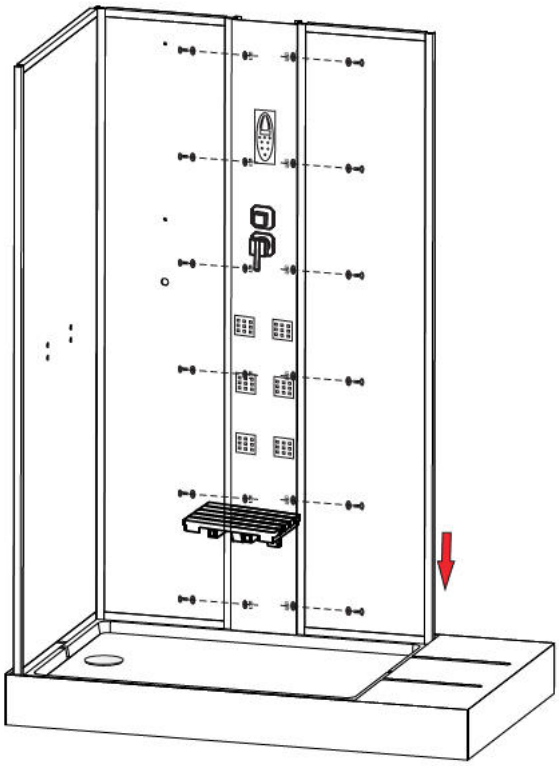

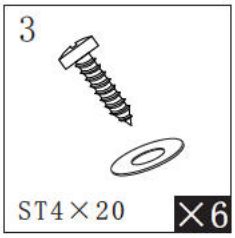
3
ST4×20
×6

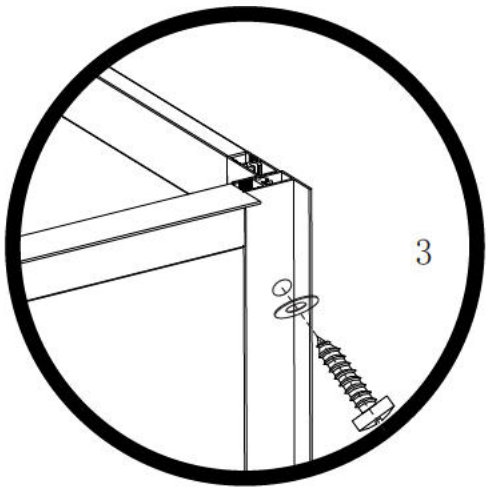
3

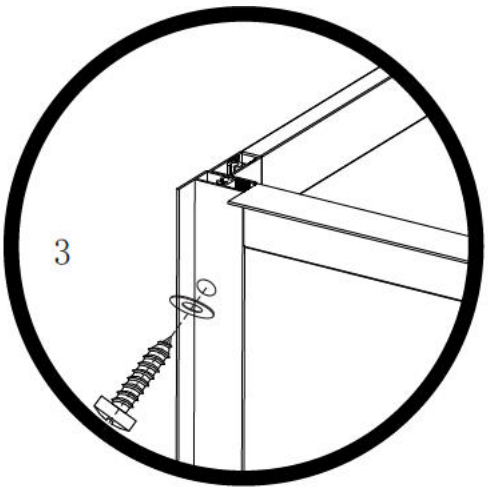
3

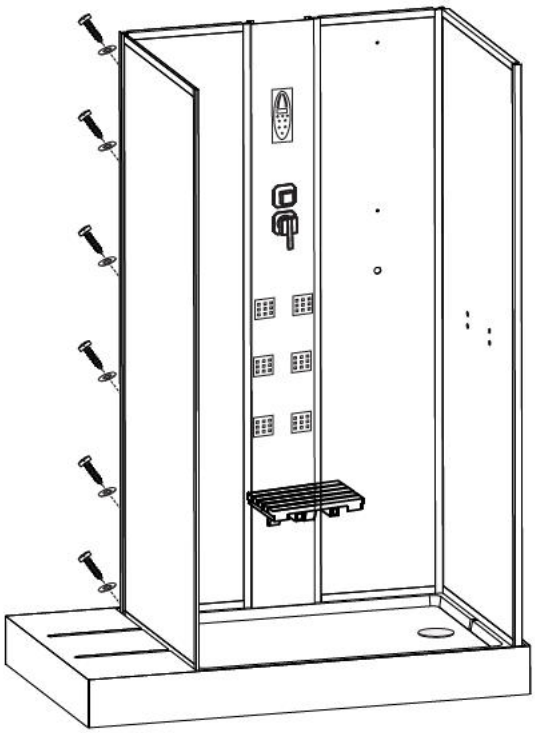

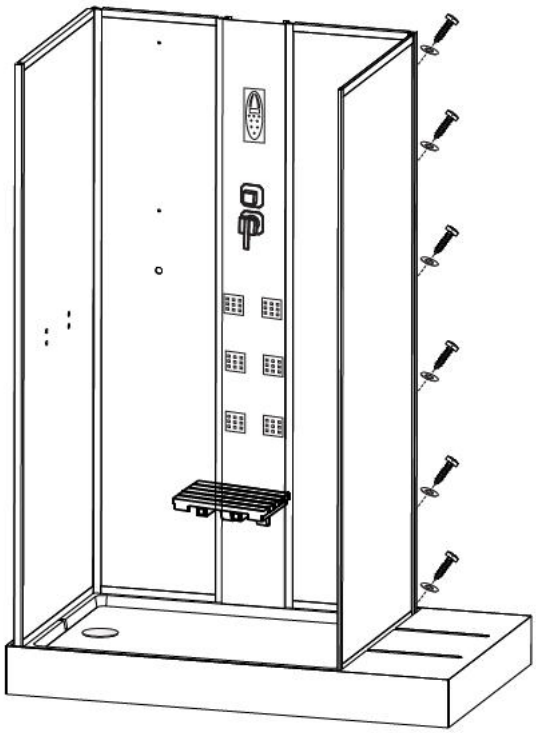

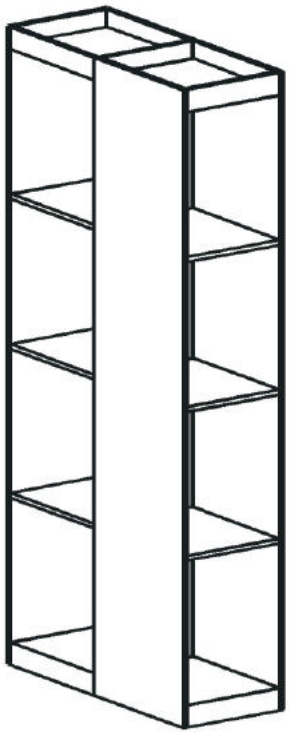

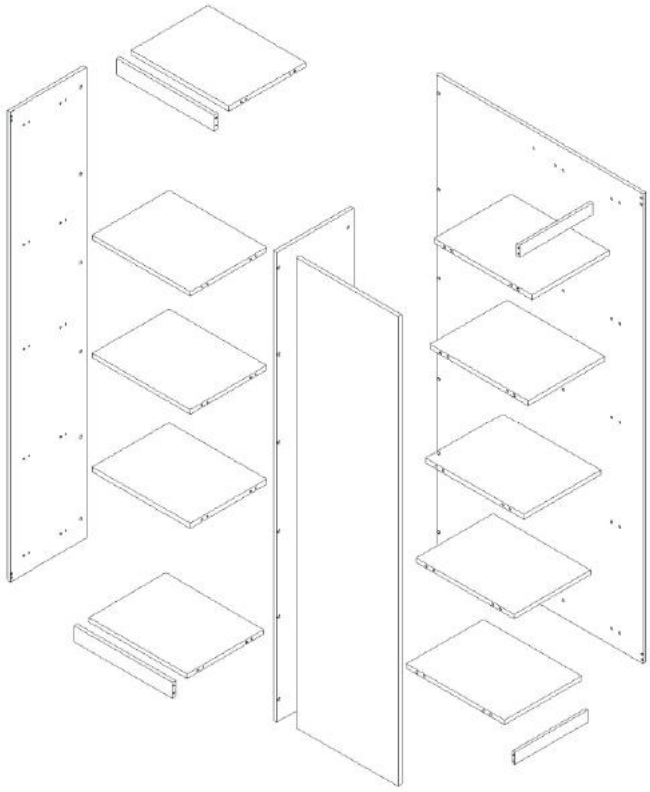

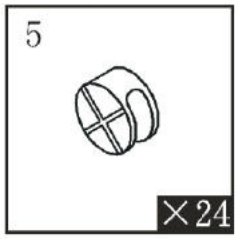

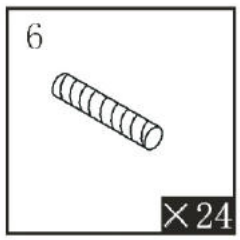

Peinture face

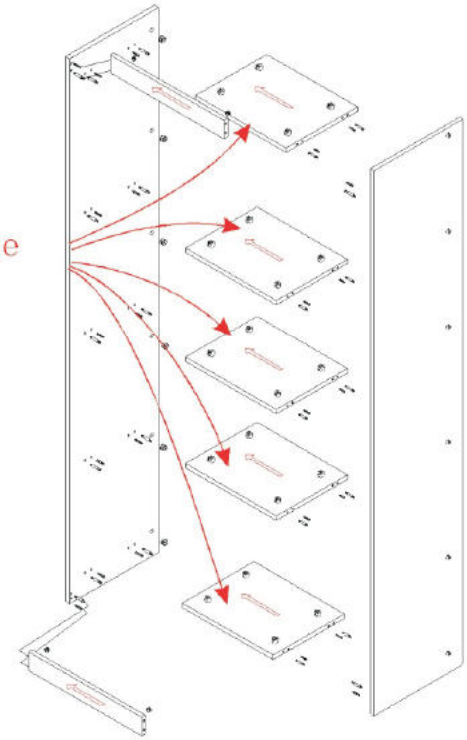

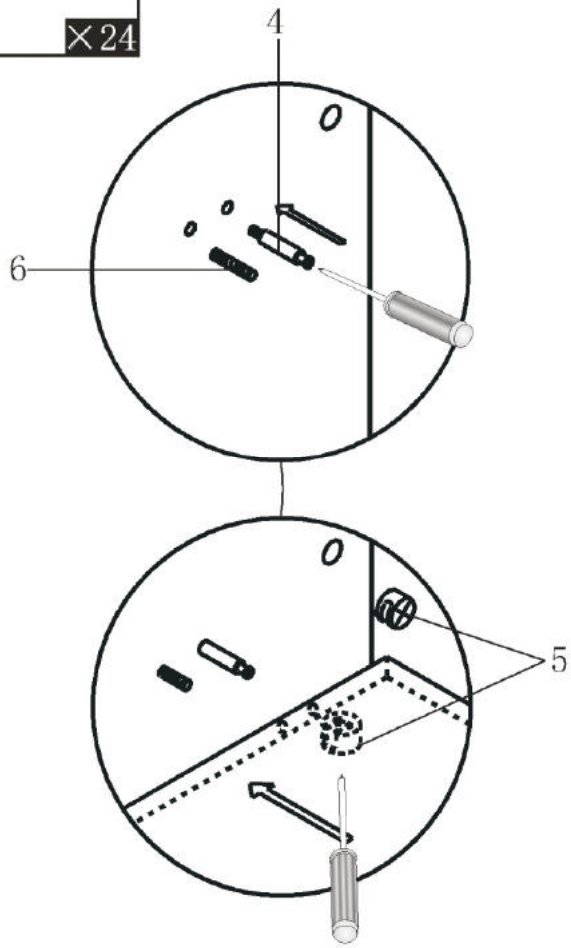

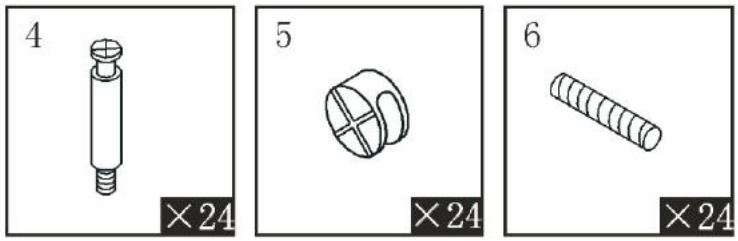
4
×24
5
×24
6
×24

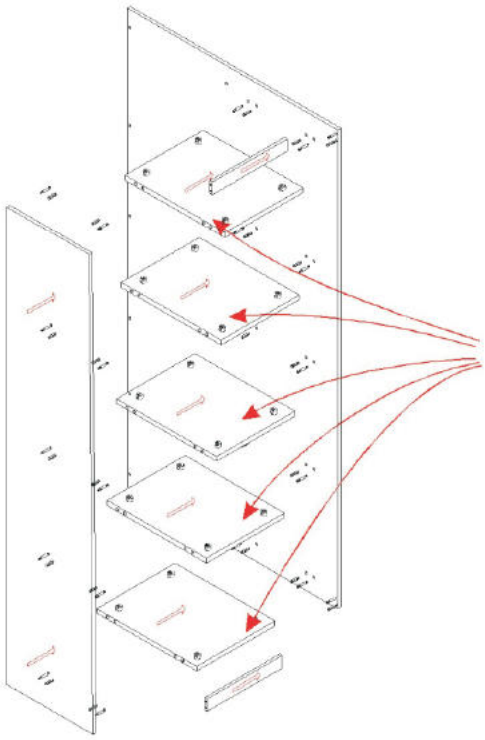
Peinture face

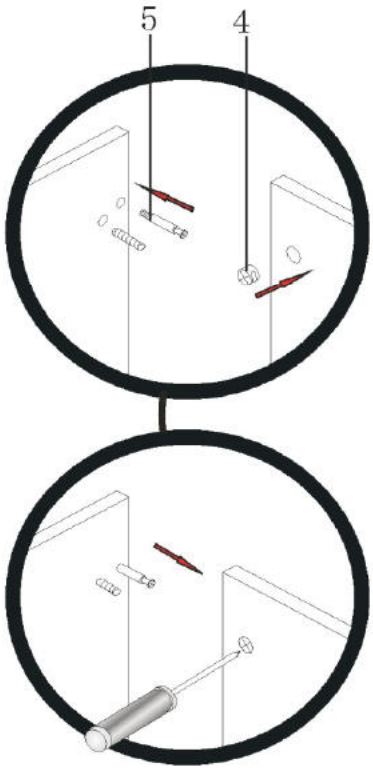
5
4

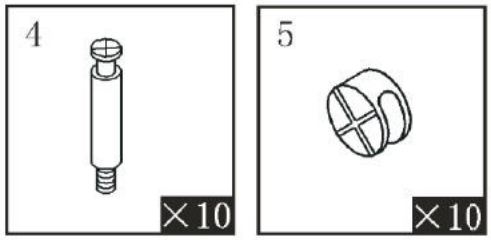
4
×10
5
×10

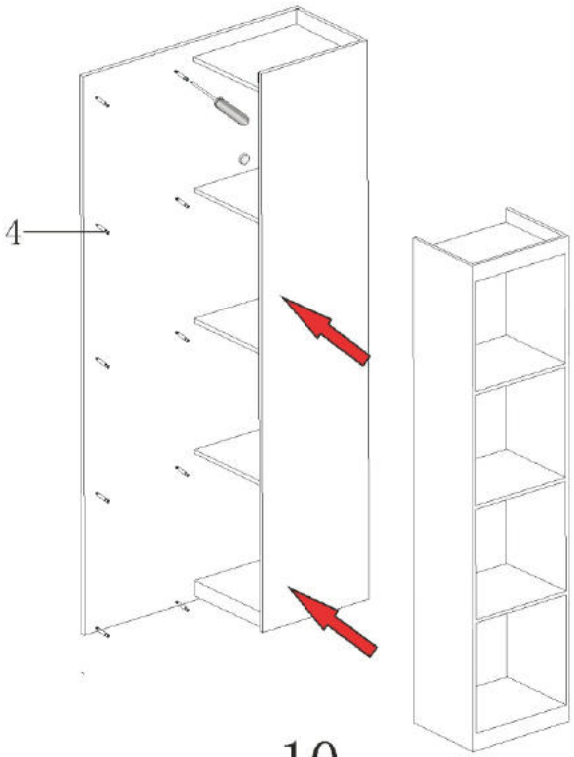
4

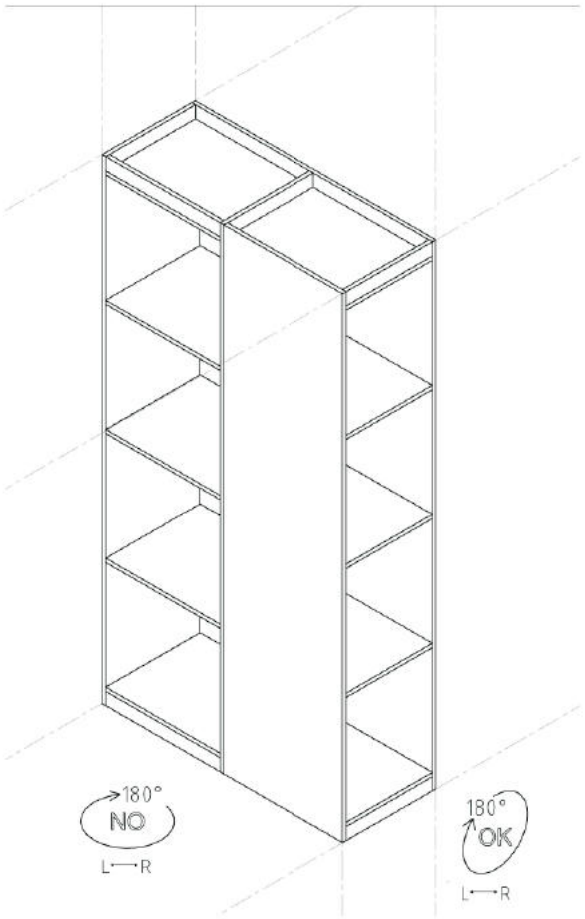
180°
NO
L⟷R
180°
OK
L⟷R

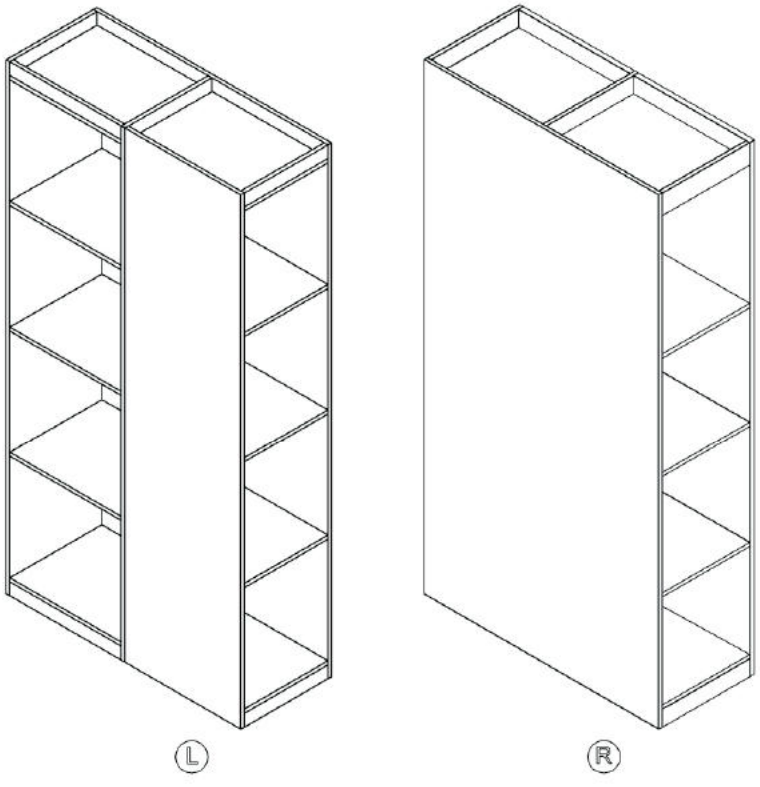
Ⓛ
Ⓡ

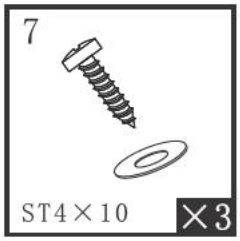
7
ST4×10
×3

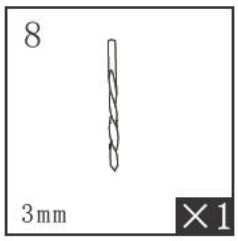
8
3mm
×1

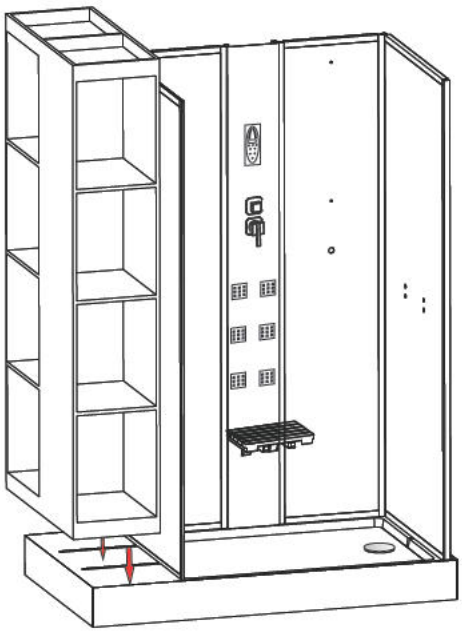

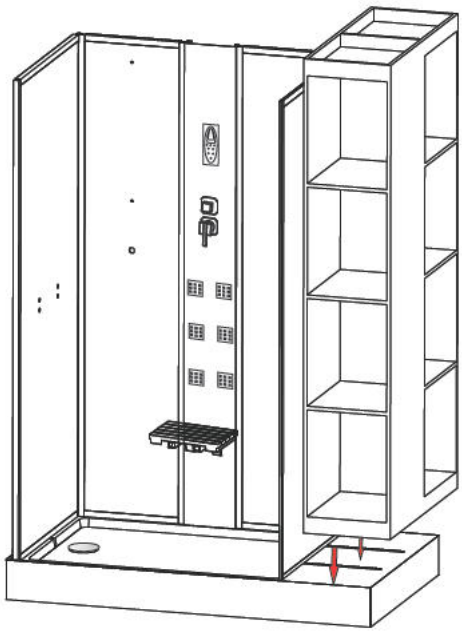

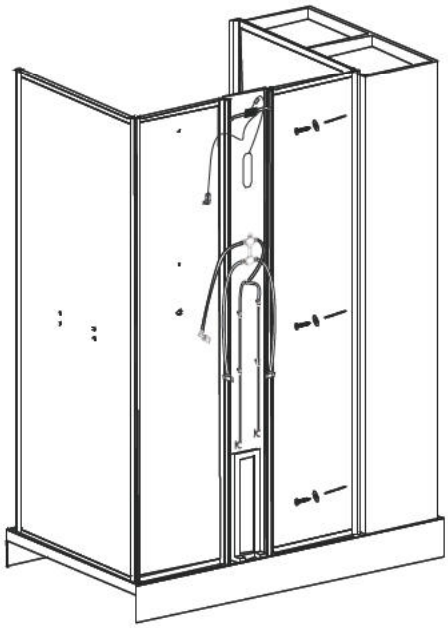

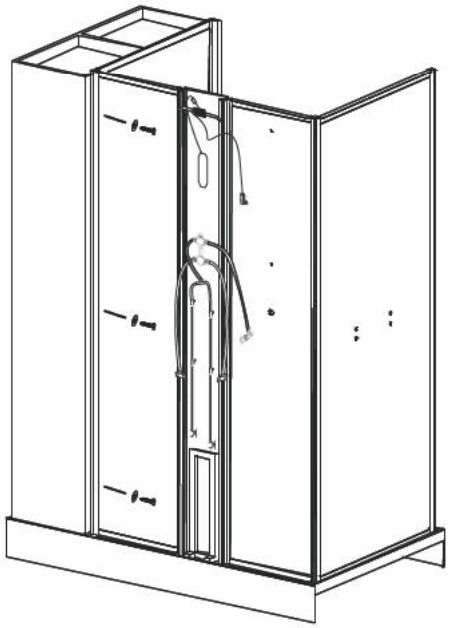

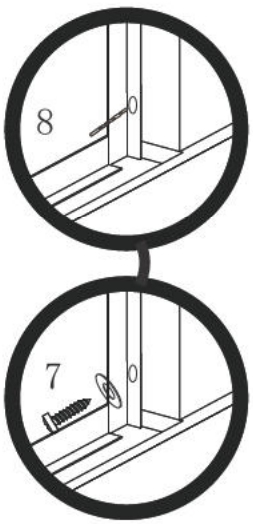
8
7

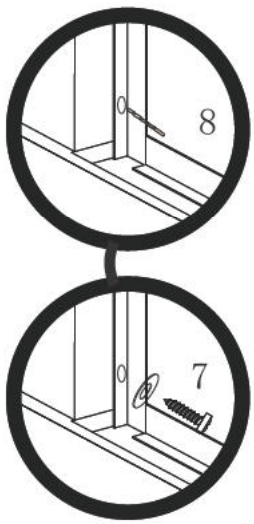
8
7

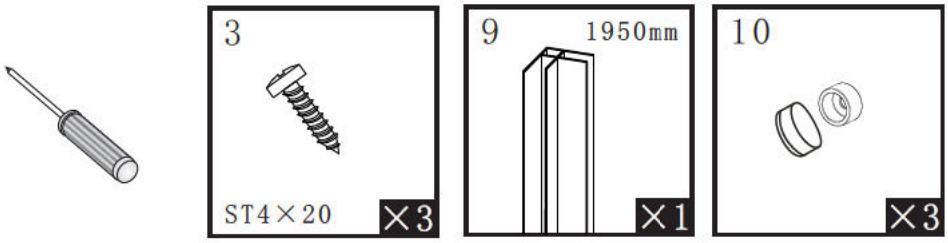
3
ST4×20
×3
9
1950mm
×1
10
×3

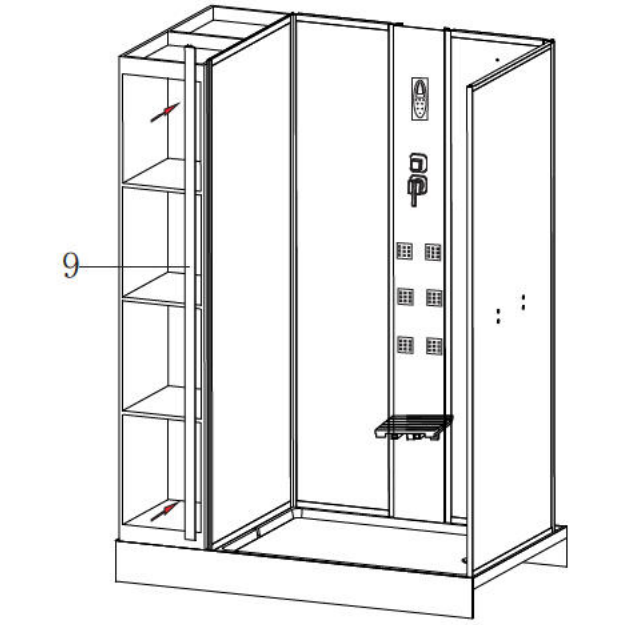
9

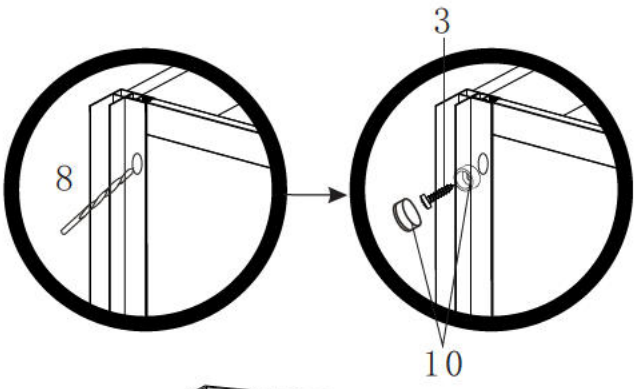
3
8
10

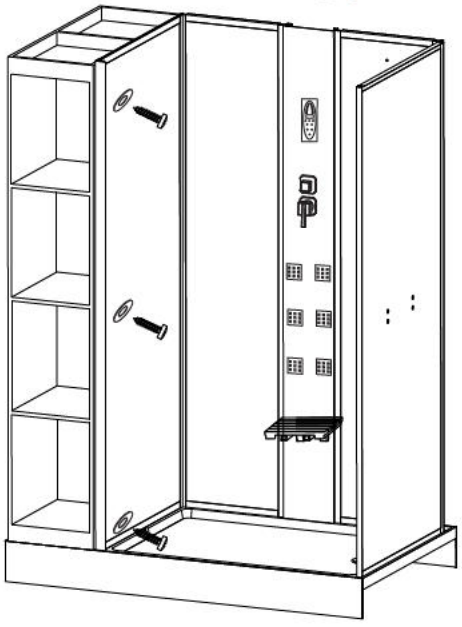

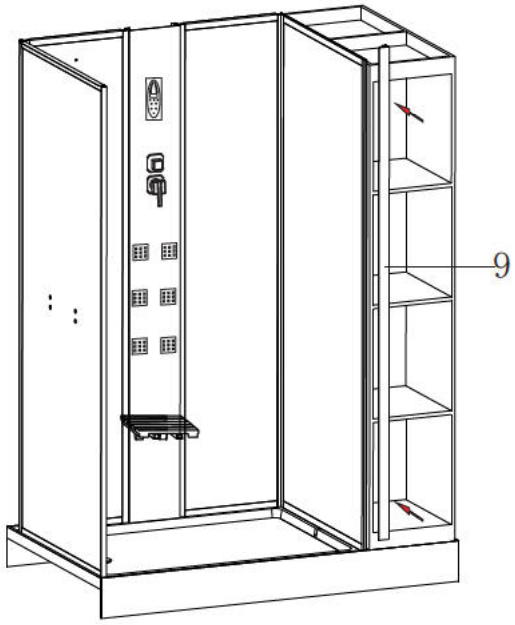
9

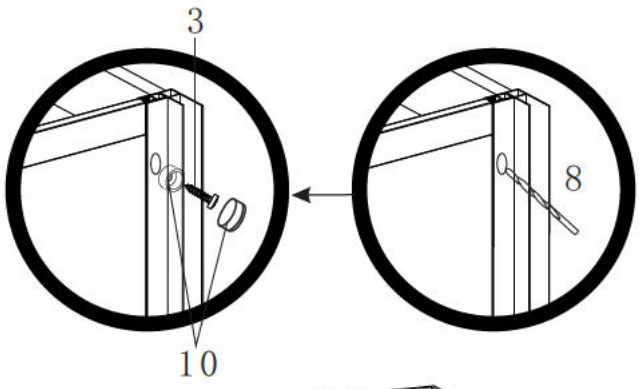
3
8
10

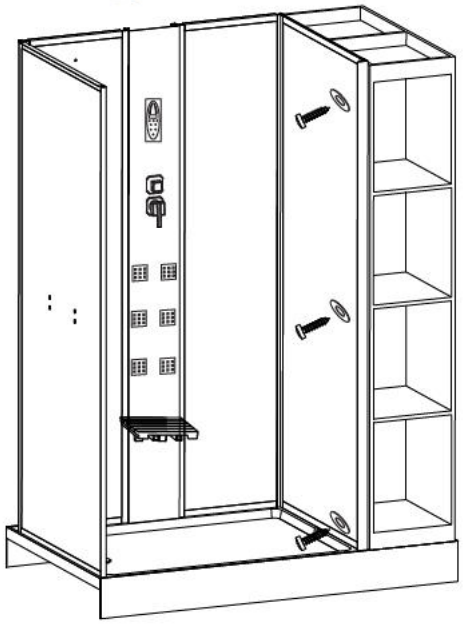

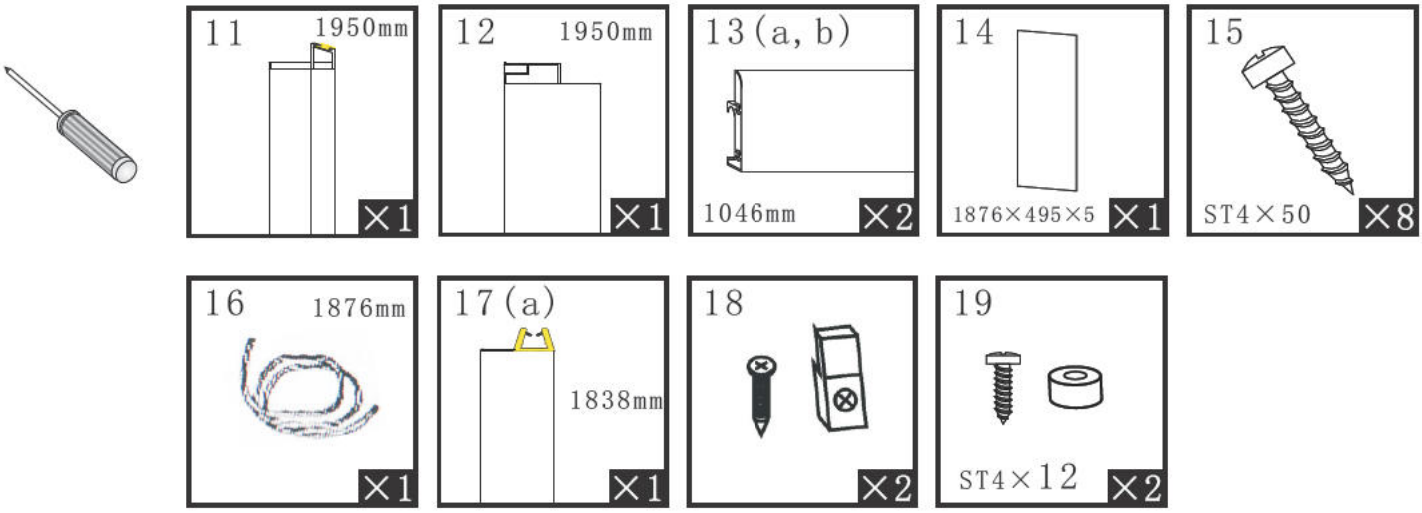
11
1950mm
×1
12
1950mm
×1
13(a, b)
1046mm
×2
14
1876×495×5
×1
15
ST4×50
×8
16
1876mm
×1
17(a)
1838mm
×1
18
×2
19
ST4×12
×2

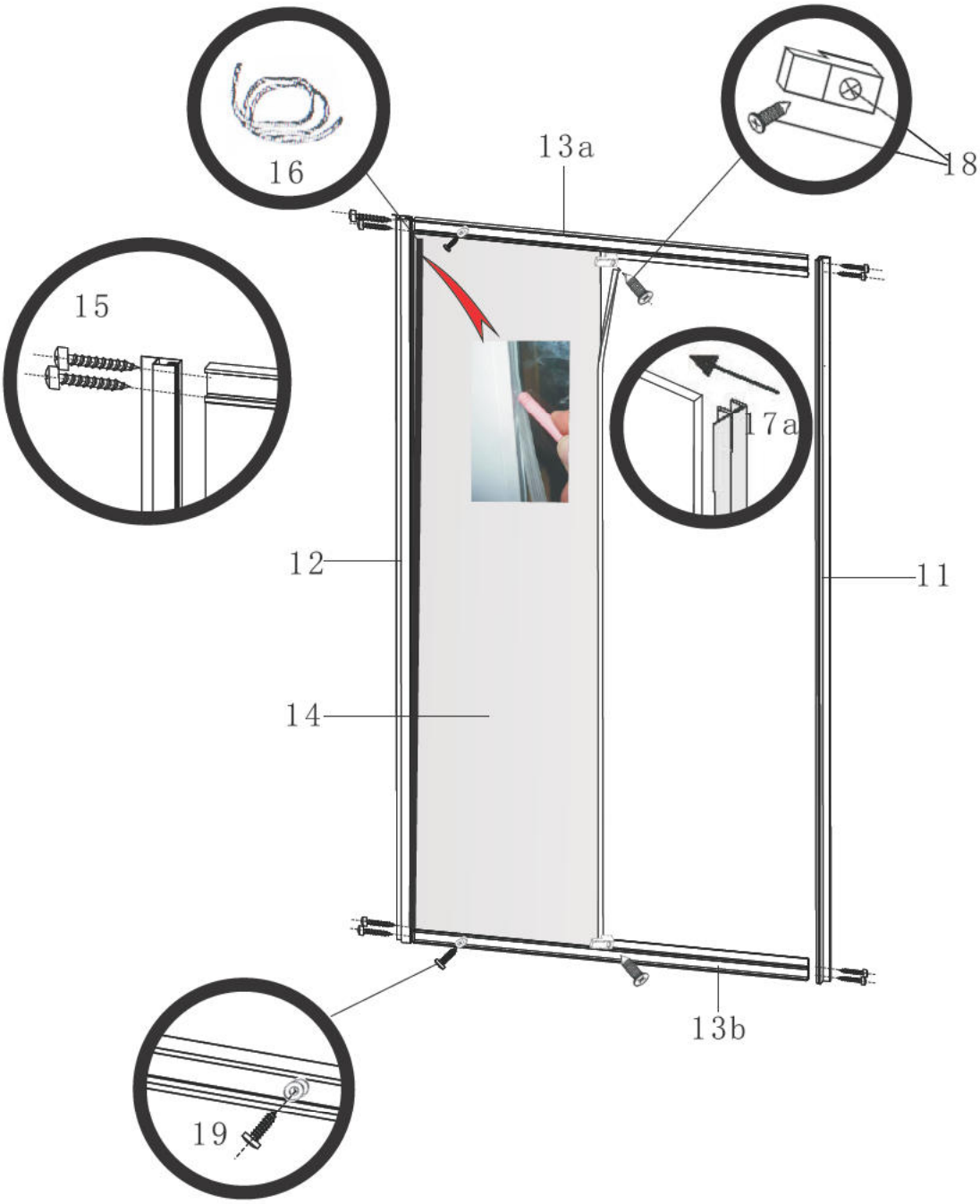
16
18
13a
15
17a
12
11
14
13b
19

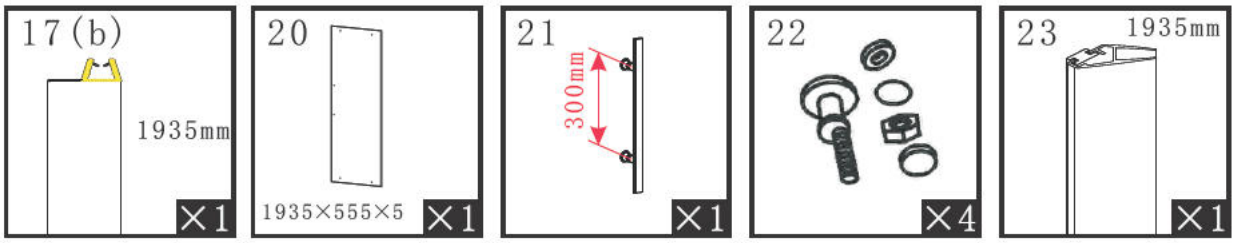
17 (b)
1935mm
×1
20
1935×555×5
×1
21
300mm
×1
22
×4
23
1935mm
×1

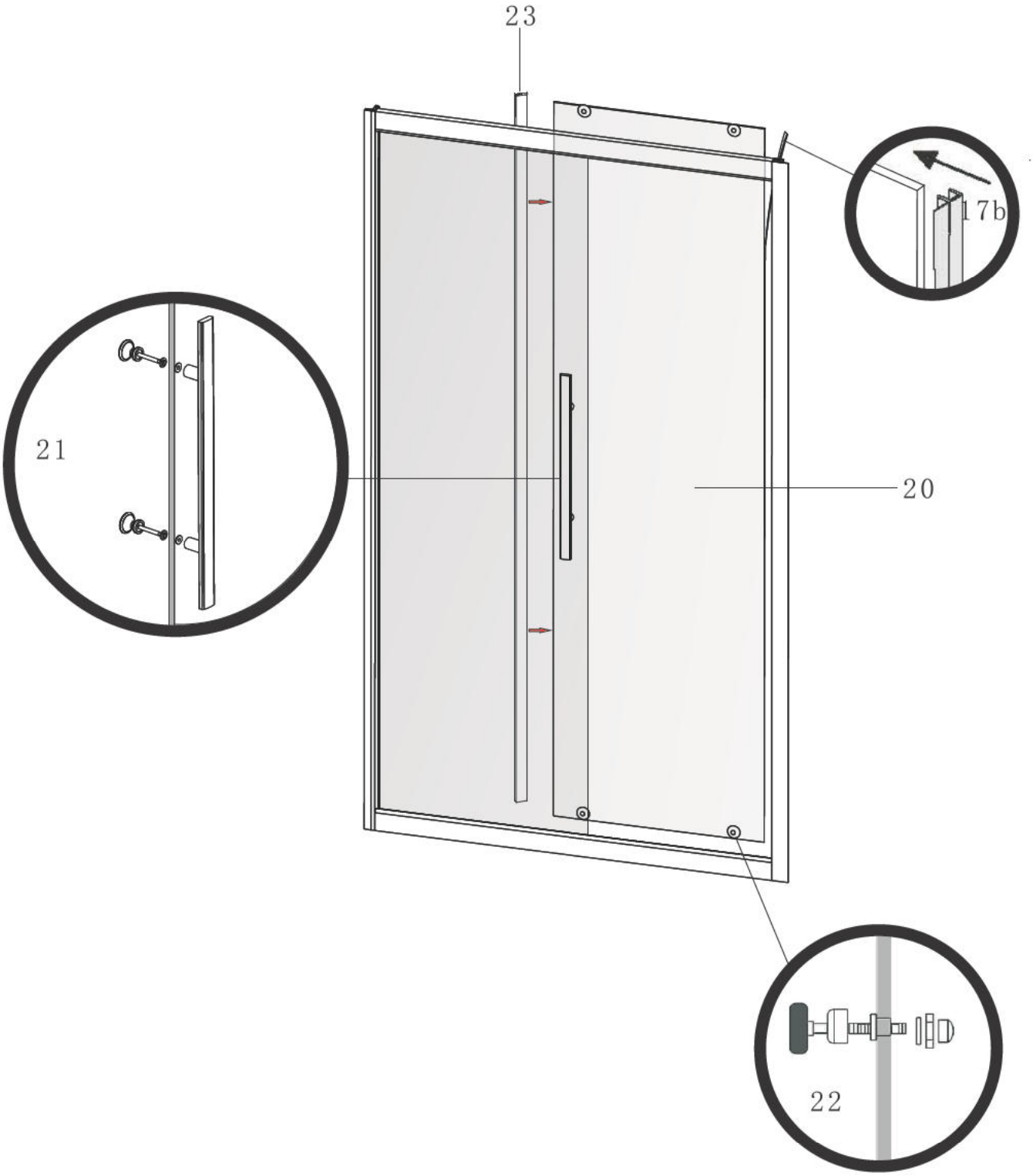
23
17b
21
20
22

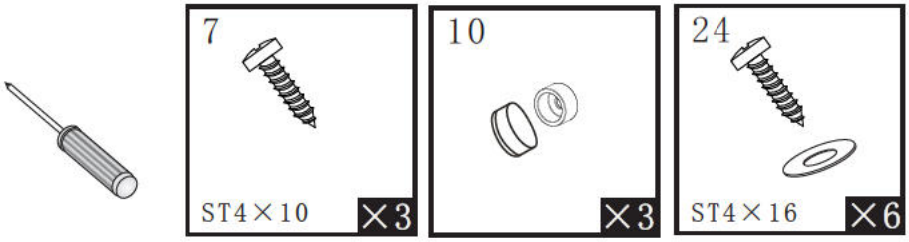
7
ST4×10
×3
10
×3
24
ST4×16
×6

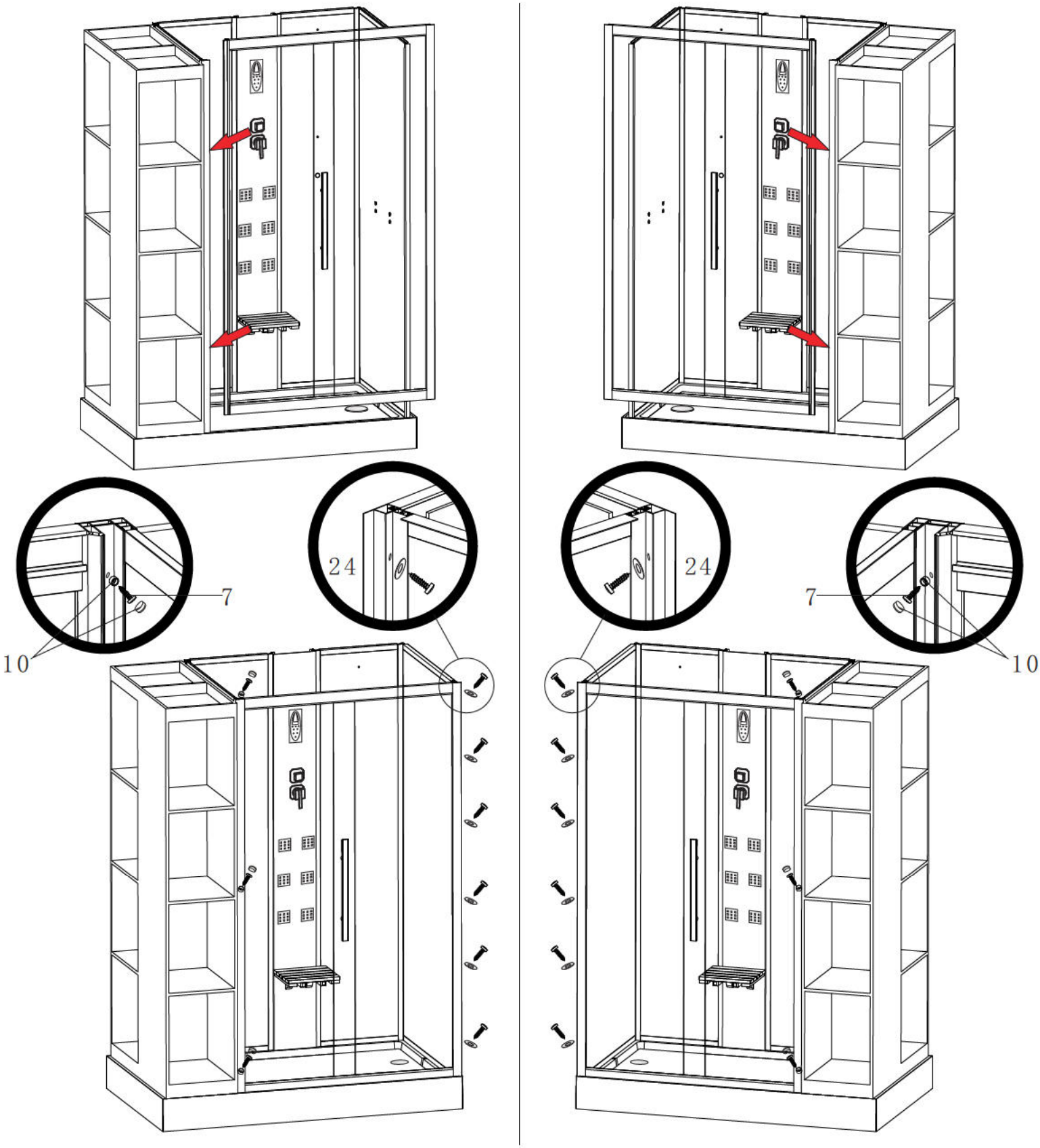
7
10
24
24
7
10

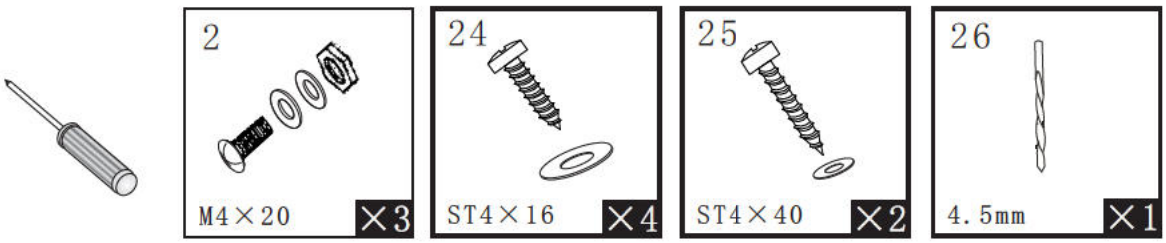
2
M4×20
×3
24
ST4×16
×4
25
ST4×40
×2
26
4.5mm
×1

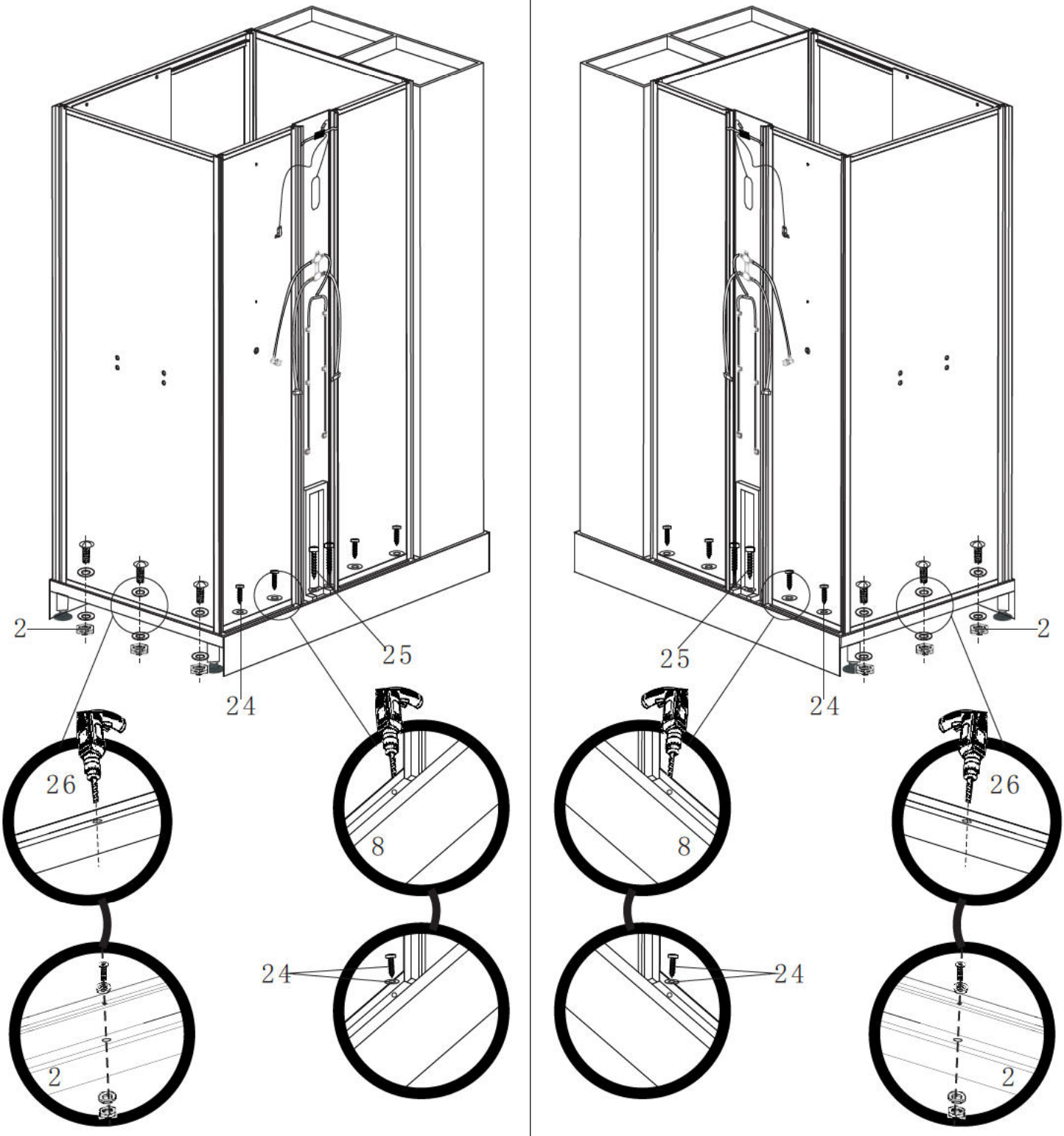
2
25
24
26
8
24
2
25
24
2
26
8
24
2

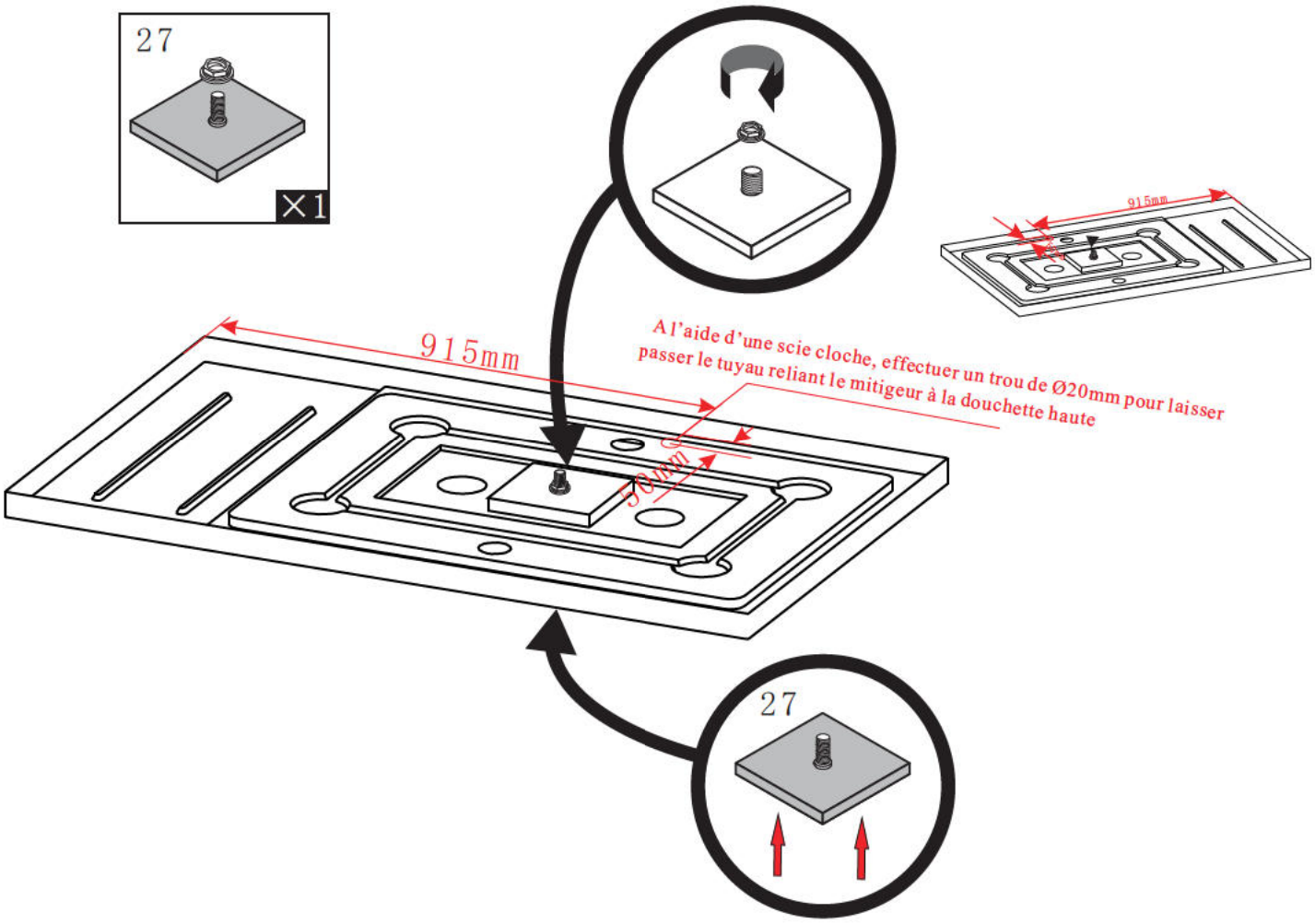
27
×1
915mm
915mm
A l'aide d'une scie cloche, effectuer un trou de Ø20mm pour laisser passer le tuyau reliant le mitigeur à la douchette haute
50mm
27

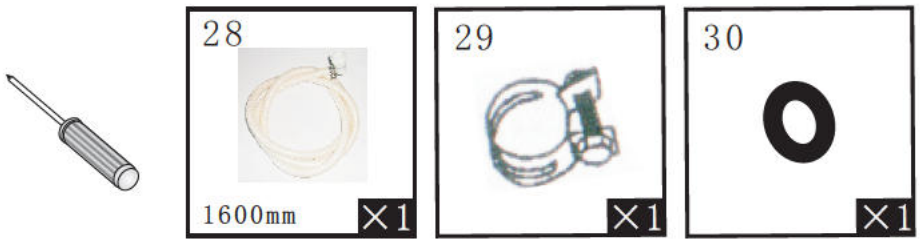
28
1600mm
×1
29
×1
30
×1

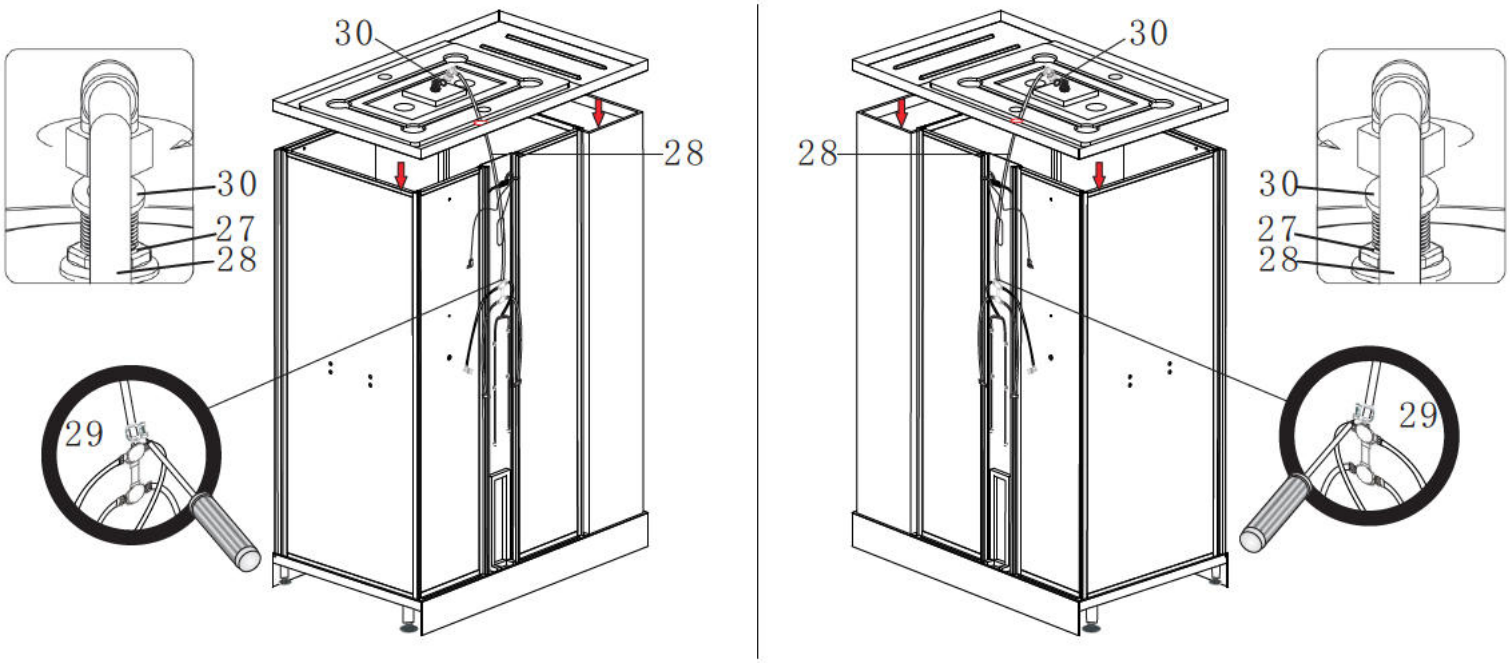
30
28
30
27
28
29
30
28
30
27
28
29

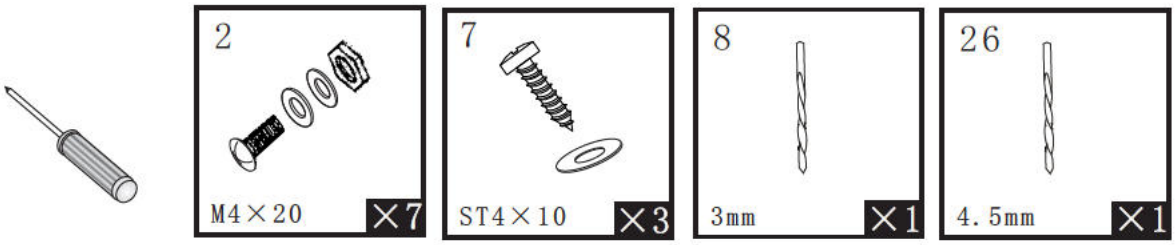
2
M4×20
×7
7
ST4×10
×3
8
3mm
×1
26
4.5mm
×1

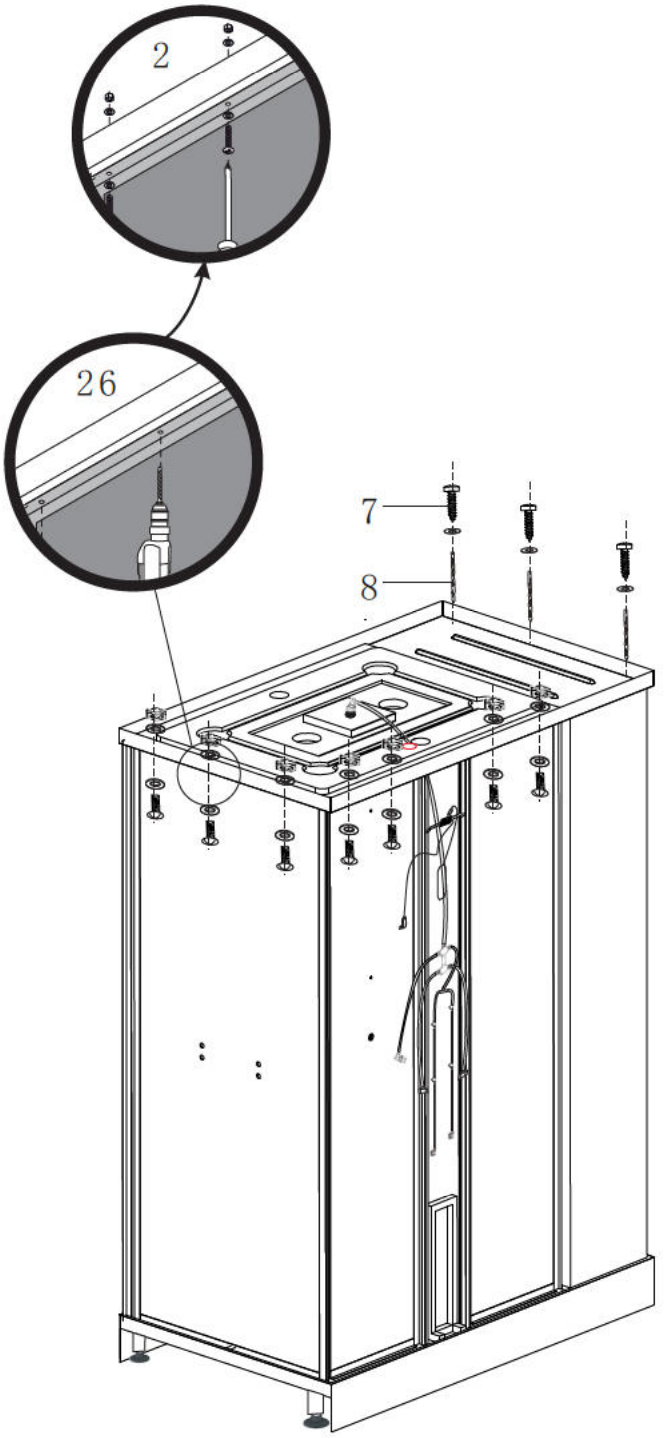
2
26
7
8

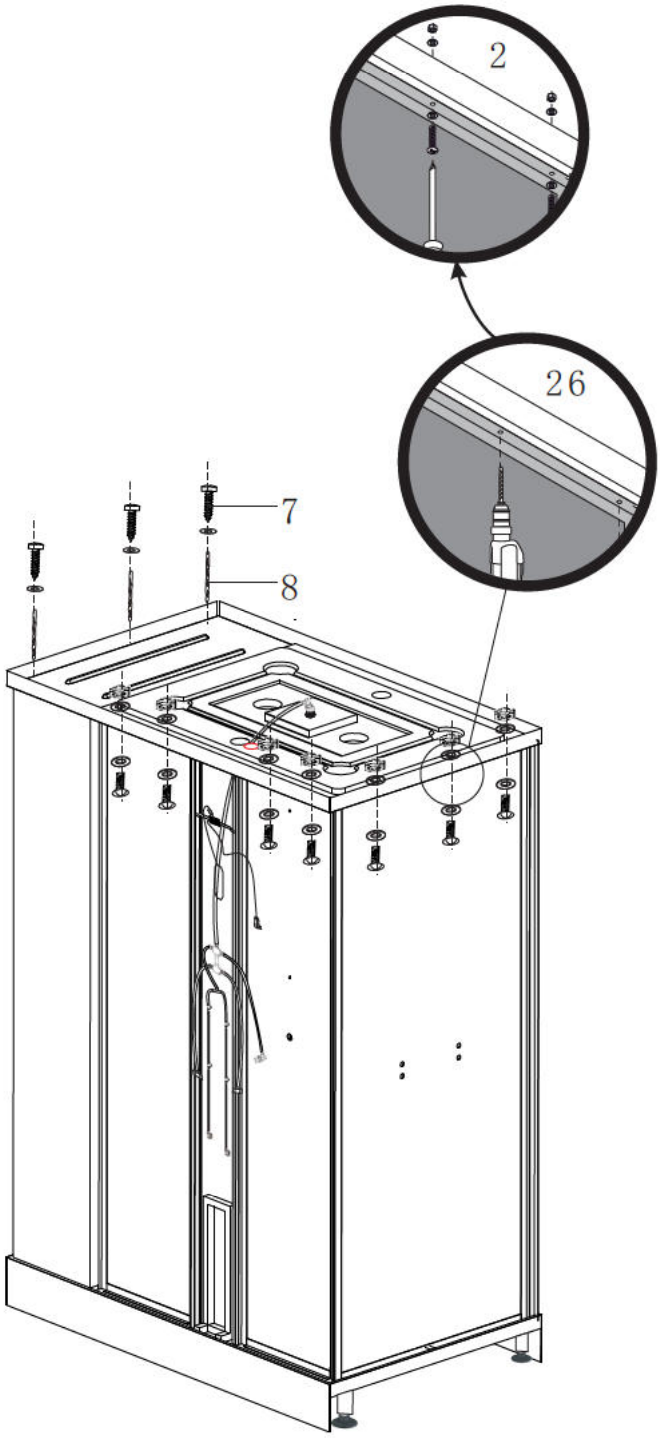
2
26
7
8

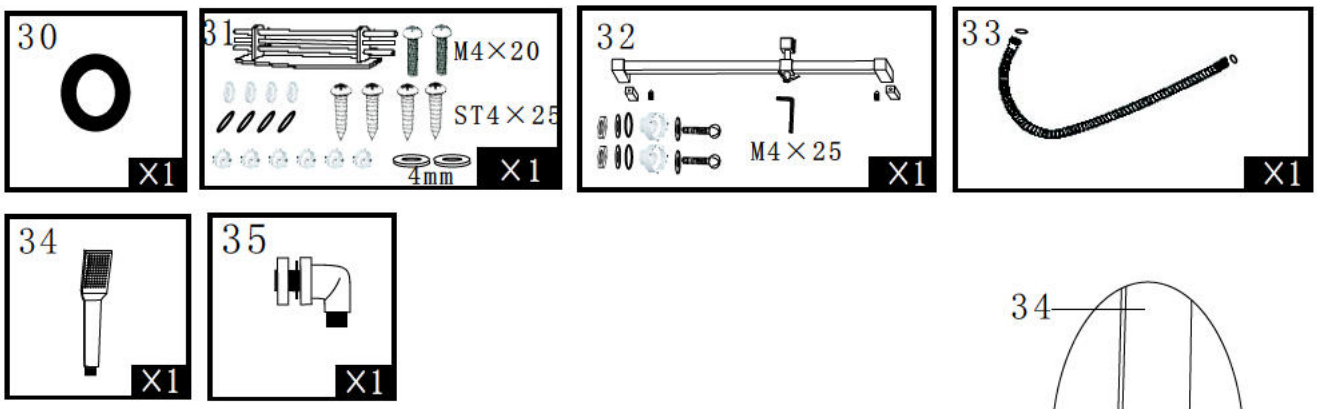
30
X1
31
M4×20
ST4×25
4mm
X1
32
M4×25
X1
33
X1
34
X1
35
X1

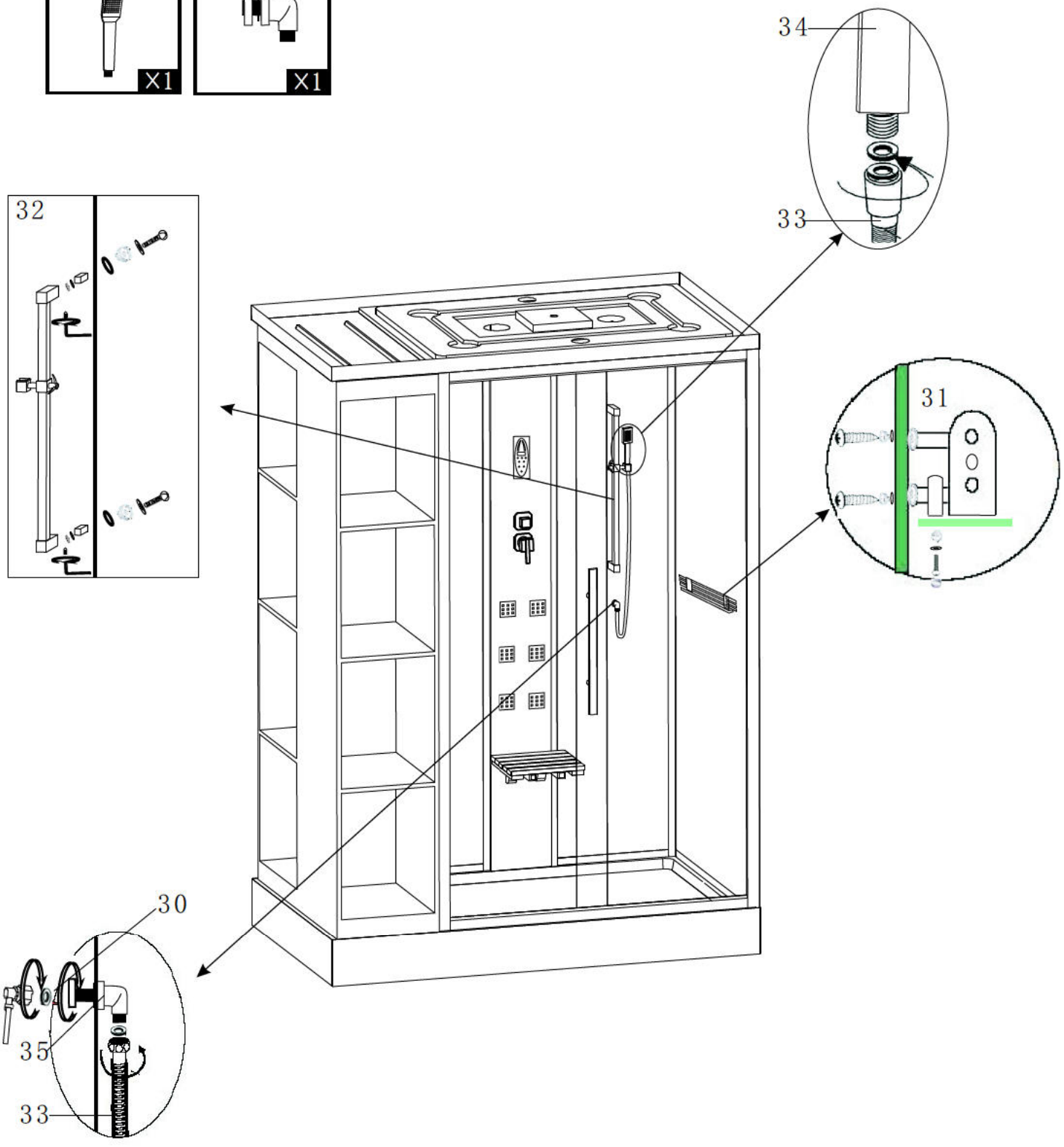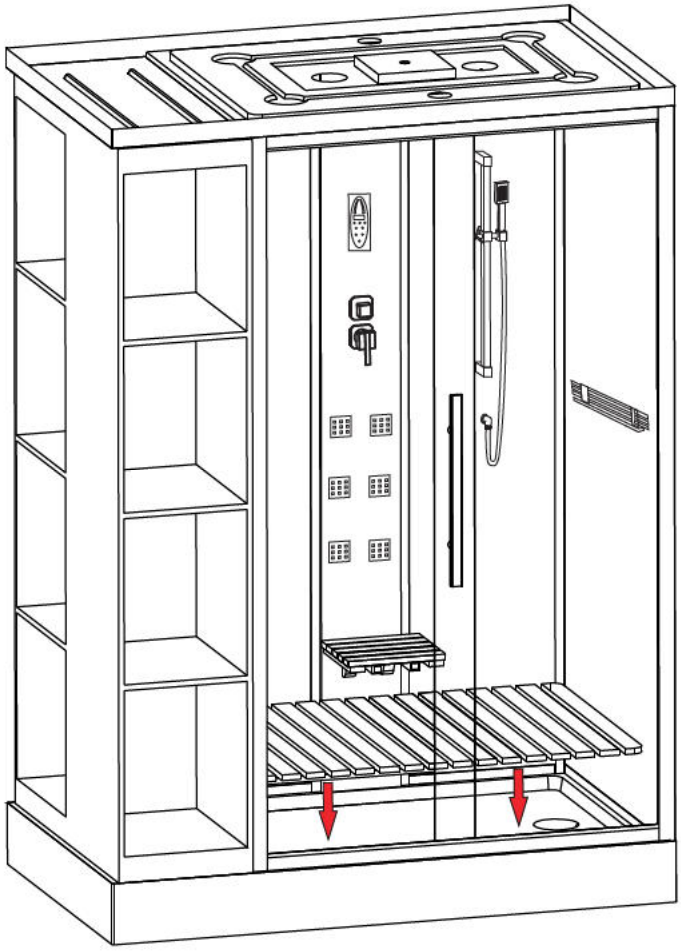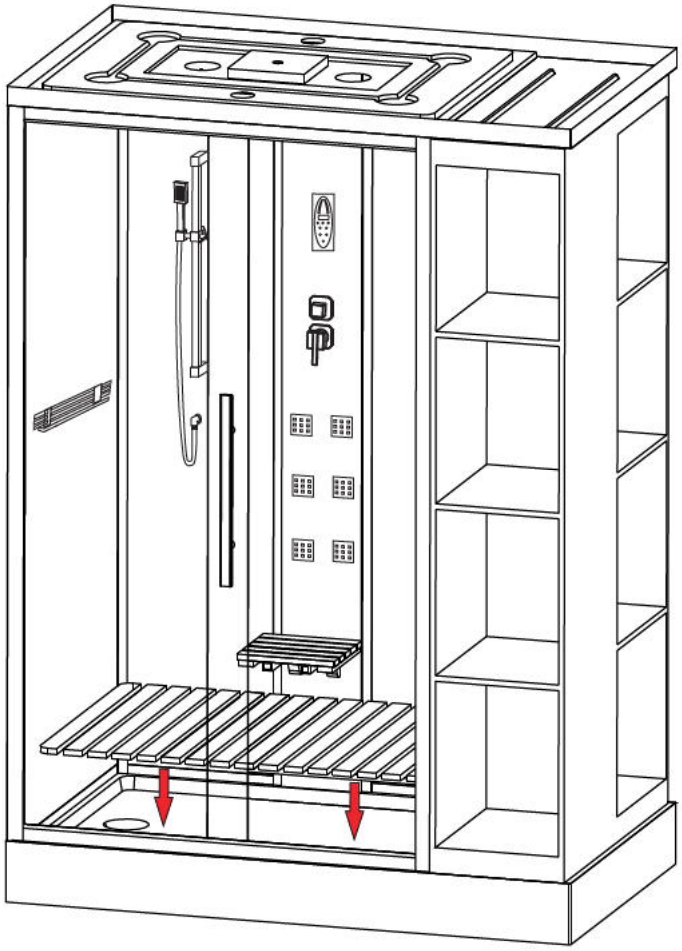
34
33
32
31
30
35
33