OBLIGATIONS

- Resserrer tous les colliers et tous les flexibles.
- Siliconer les assemblages et têtes de vis.
- Mettre en eau avant installation définitive et vérifier l'étanchéité.
- Nettoyer à l'eau savonneuse.
- Travailler à deux.

Ne pas utiliser la cabine avant 24h, temps nécessaire au séchage du silicone.

Siliconer tous les assemblages.

Siliconer toujours sur l'extérieur.

GARANTIE : 1 AN

- Ne vaut que pour les pièces et ne prend pas en compte la main d'œuvre.
- En cas de réclamation, présentez votre ticket de caisse ou votre facture au magasin. Merci de mentionner le numéro de série ci-dessous.

ORS

NOTICE DE MONTAGE

NORWAY

Dimensions (L x P x H): 150 x 90 x 220 cm

Notice de montage Norway

I/ Les précautions à prendre

1. Suivre exactement les instructions de cette notice lors de l'installation.
2. Vérifier les pièces détachées et leur quantité avant de commencer le montage.
3. Placer délicatement les parties vitrées sur une surface plane.
4. La cabine peut être utilisée 24h après la fin de son installation.

II/ A savoir

1.Il est déconseillé de laisser un enfant seul dans la cabine sans la surveillance d'un adulte.
2. Il est important d'assurer une bonne ventilation à l'intérieur de la cabine afin d'éviter les mauvaises odeurs. Une mauvaise aération pourrait faire moisir certains éléments de la cabine. Laisser les portes ouvertes lorsque vous n'êtes pas dans le cabine.
3. Nettoyer la cabine régulièrement avec un détergent liquide à base de soude non concentrée et une éponge non abrasive. Proscrire les détergents contenant de l'acétone ou de l'ammoniaque.
4. Au fil du temps, les joints de silicone peuvent s'effriter et engendrer des fuites. Veiller à les renouveler si nécessaire.

III/ Installation

1. Les accessoires

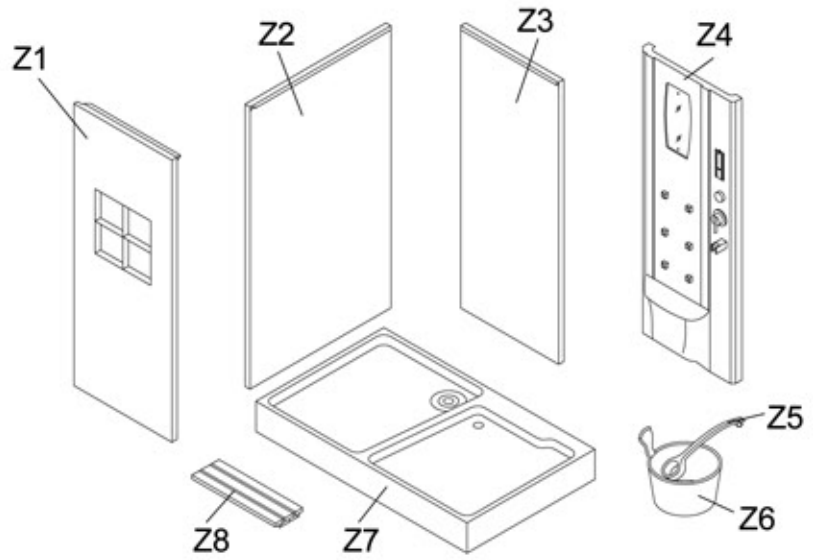

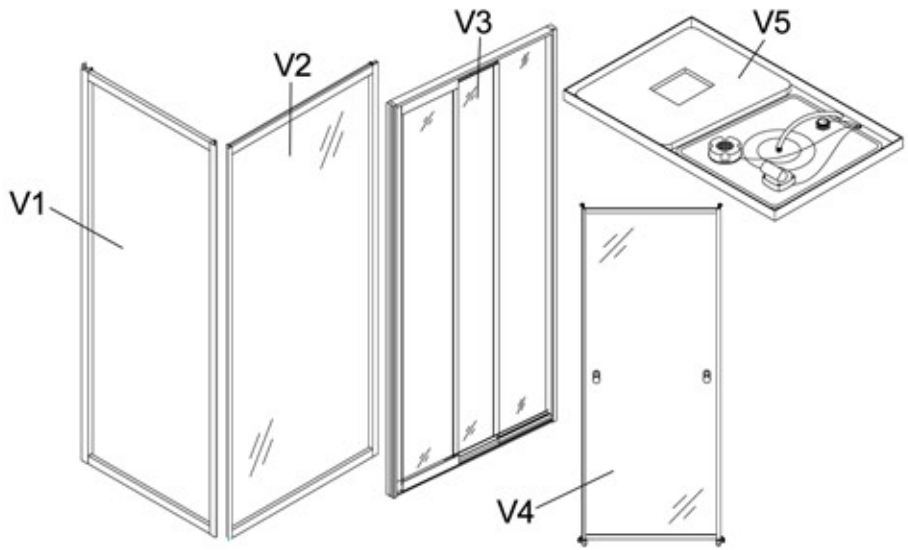

2. Outils nécessaires (non fournis)

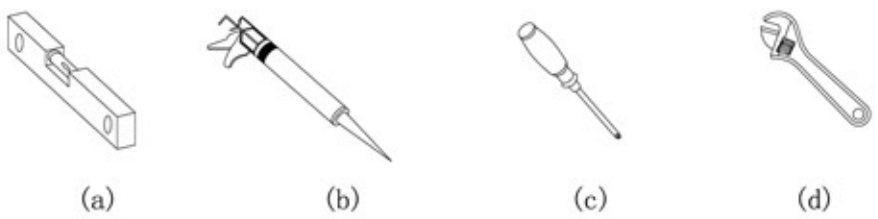

3. Exigences de raccordement

a) La ligne d'alimentation électrique sera d'une section suffisante et devra assurer une mise à la terre efficace de la cabine ; elle comportera obligatoirement, en amont du point de branchement de la cabine, une protection thermique ou magnétothermique calibrée à 30mA (norme NFC15 100 pour les installations électriques).

b) Prise d'alimentation de la partie douche: 220V - cable 3g4mm²- 16A-étanche.

c) Prise d'alimentation de la partie sauna: 220V - cable 3g4mm².

d) Alimentation en eau: brancher les flexibles 1/2" à votre installation. Il est conseillé de prévoir un robinet sur l'arrivée d'eau.

e) Evacuation: le trou d'évacuation au sol doit être situé juste en dessous du bout du tuyau de vidage ou au pire à moins de 20cm. le diamètre du tuyau de vidage doit être au moins 40mm.

f) Fil de terre: sa résistance est au moins 4ohm.

g) Installer les terminaux pour le téléphone et le CD autour de la prise d'alimentation de la partie douche (si vous souhaitez utiliser ces fonctionnalités).

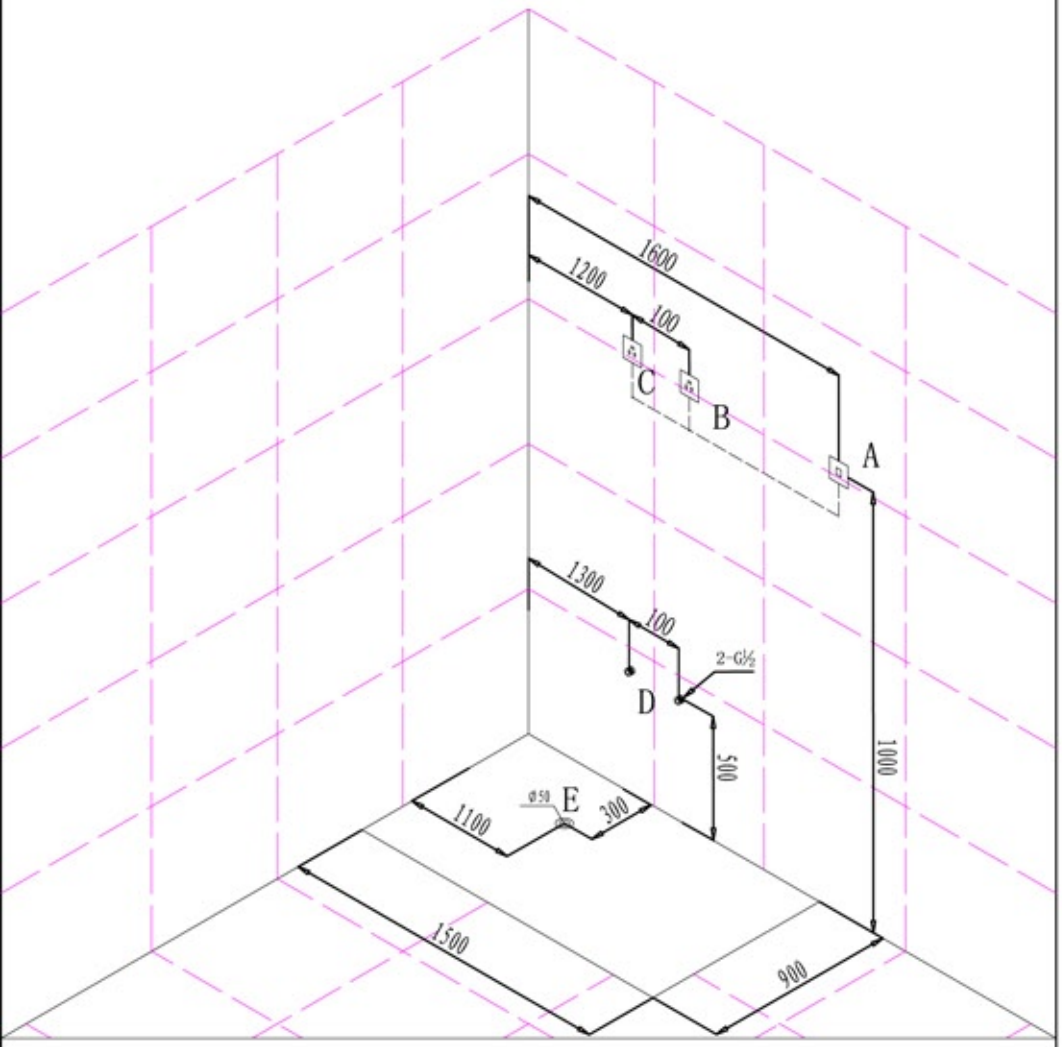

4. Installation：

（1）

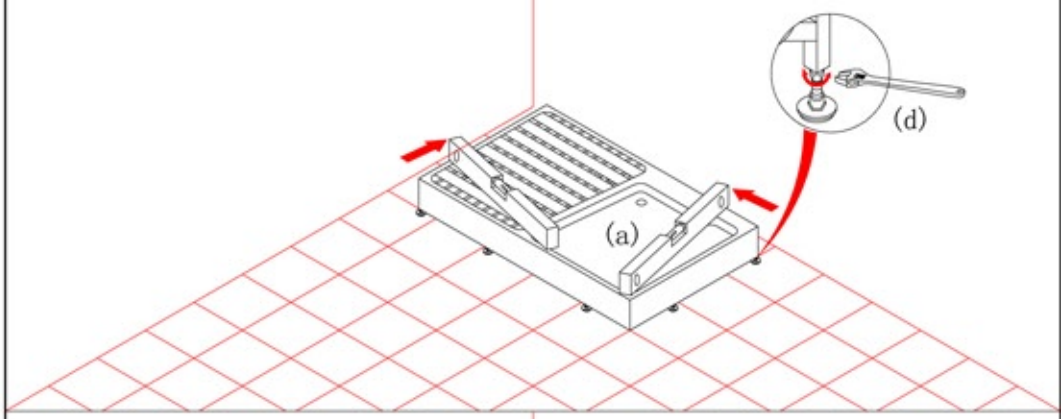

(2)

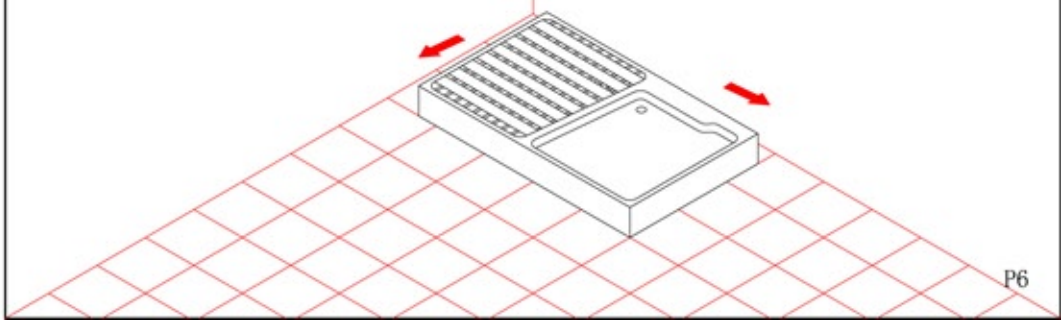

(3)

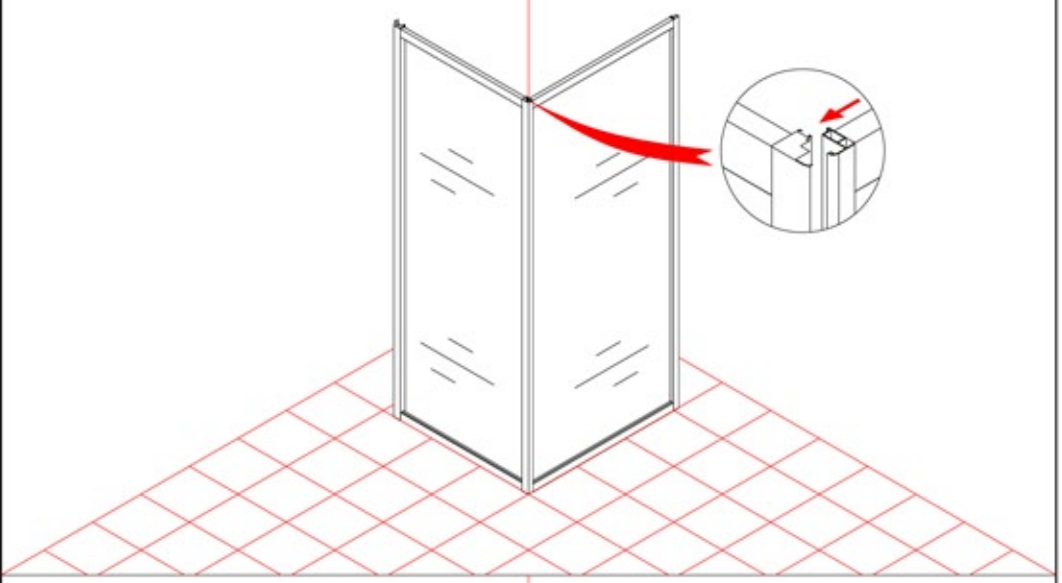

(4)

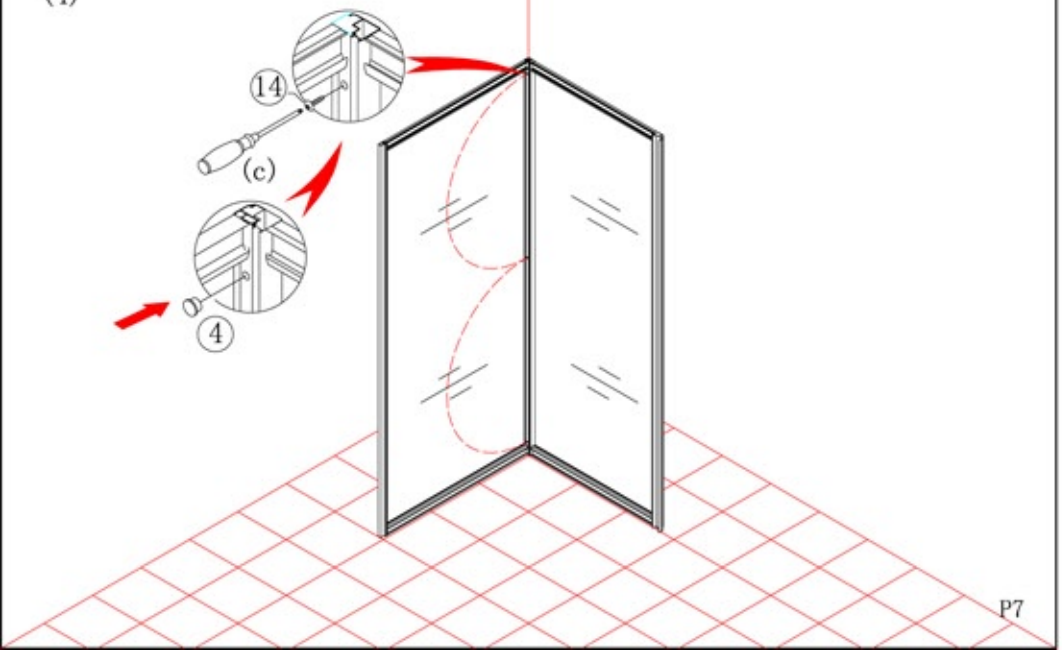

(5)

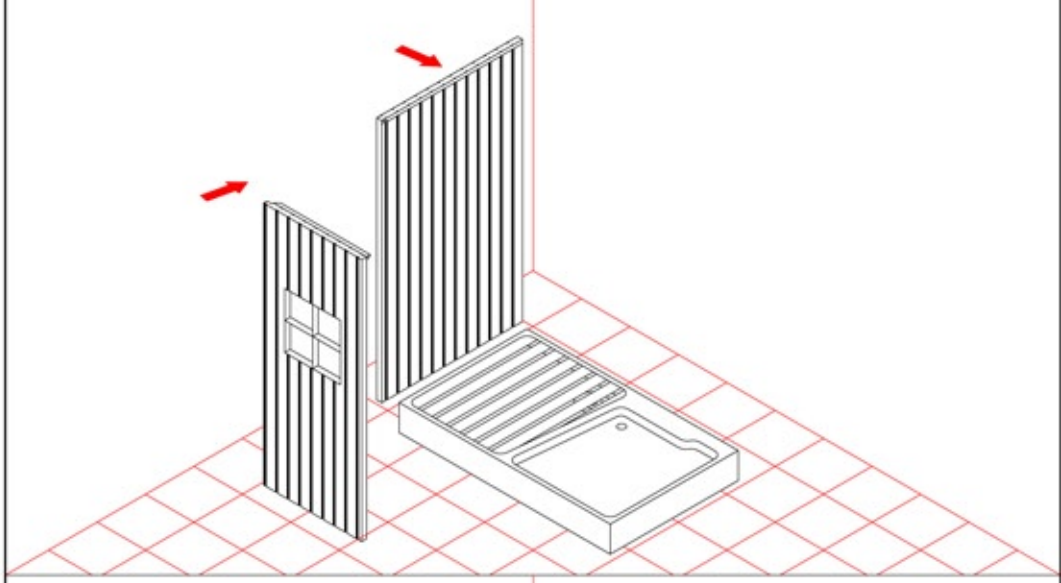

(6)

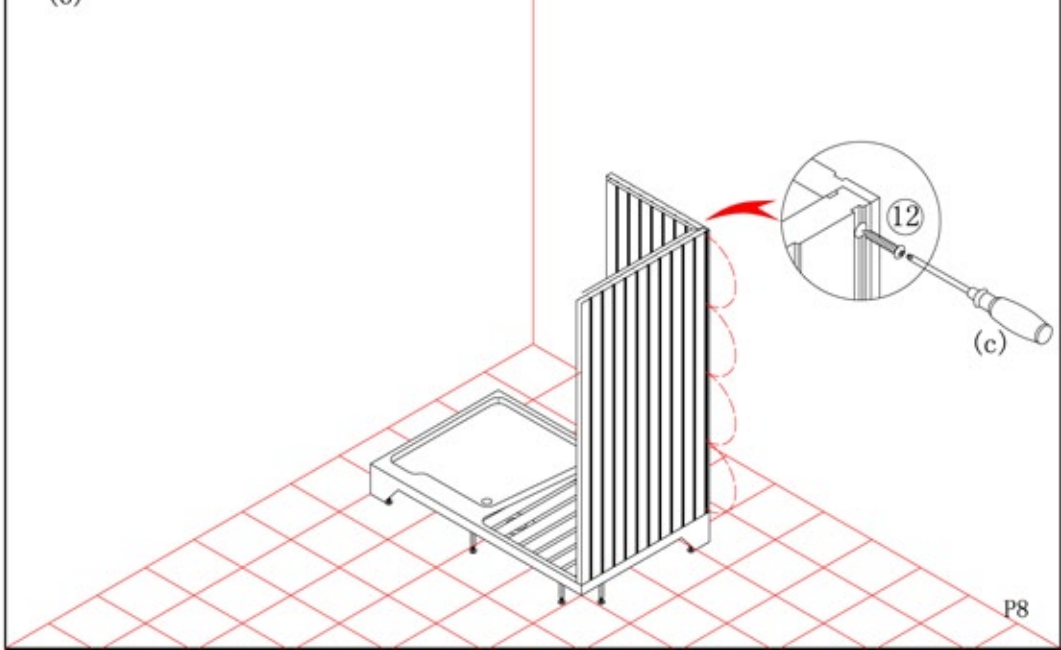

(7)

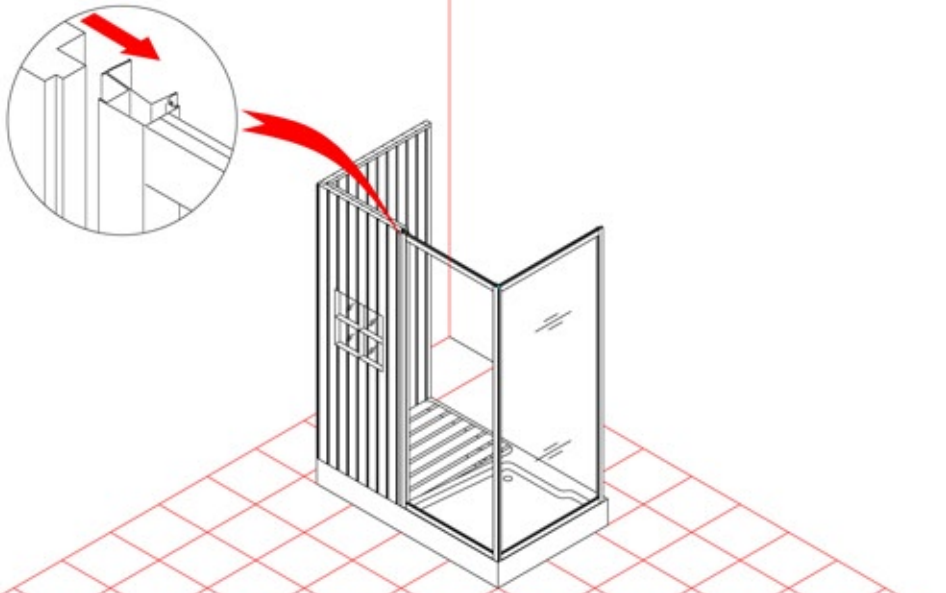

(8)

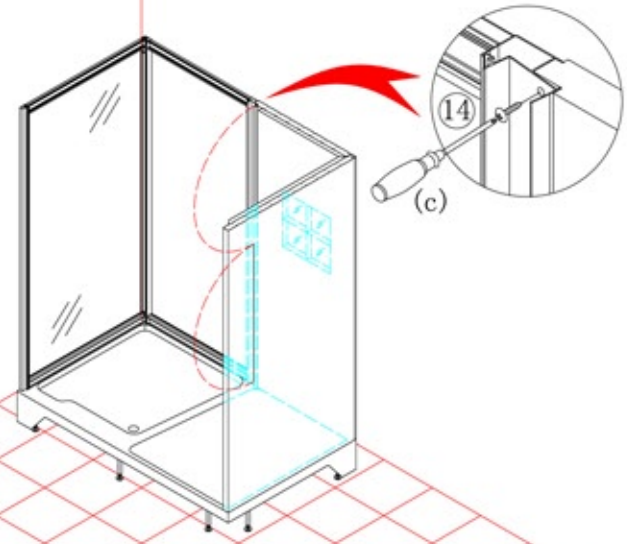

(9)

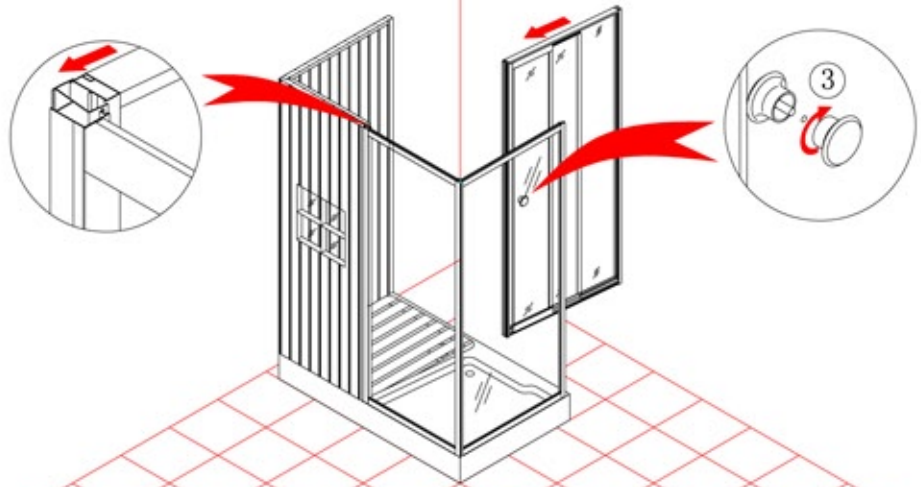

(10)

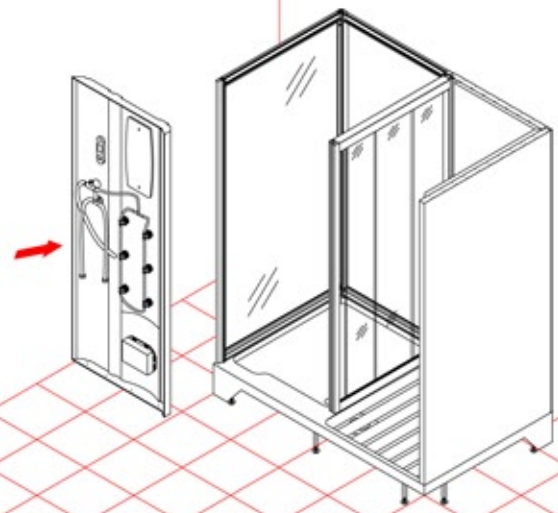

(11)

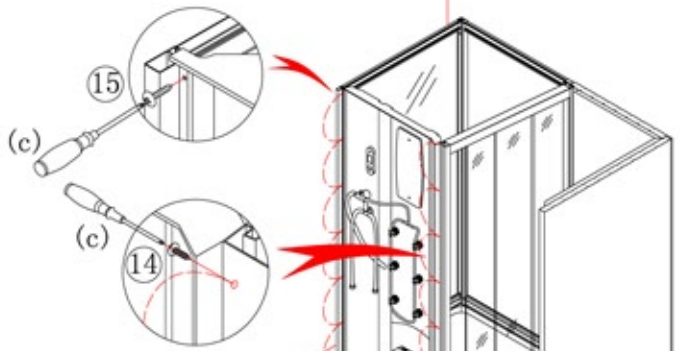

(12)

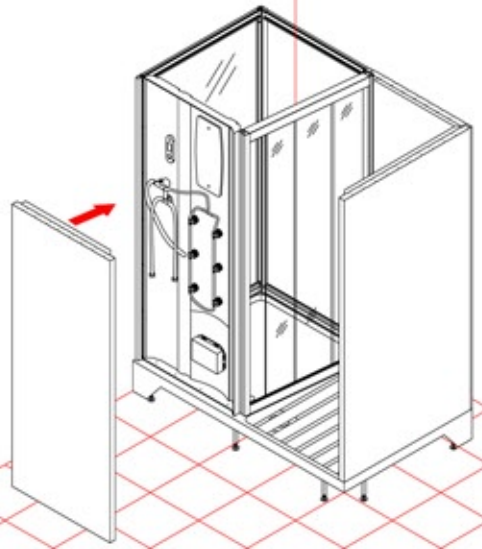

(13)

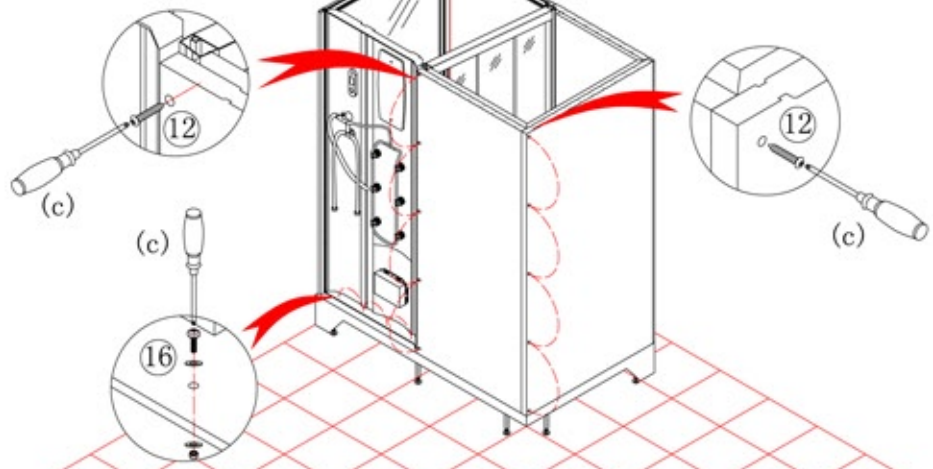

(14)

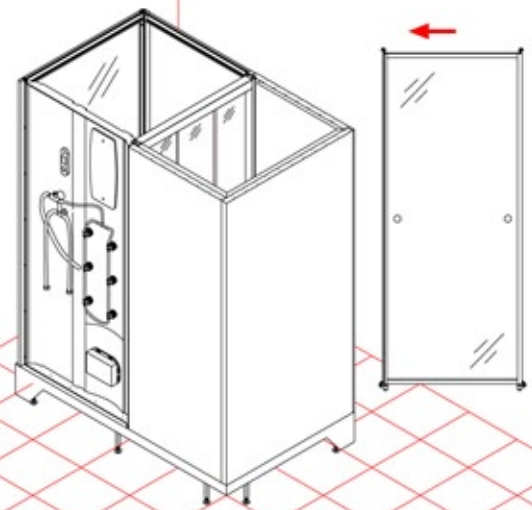

(15)

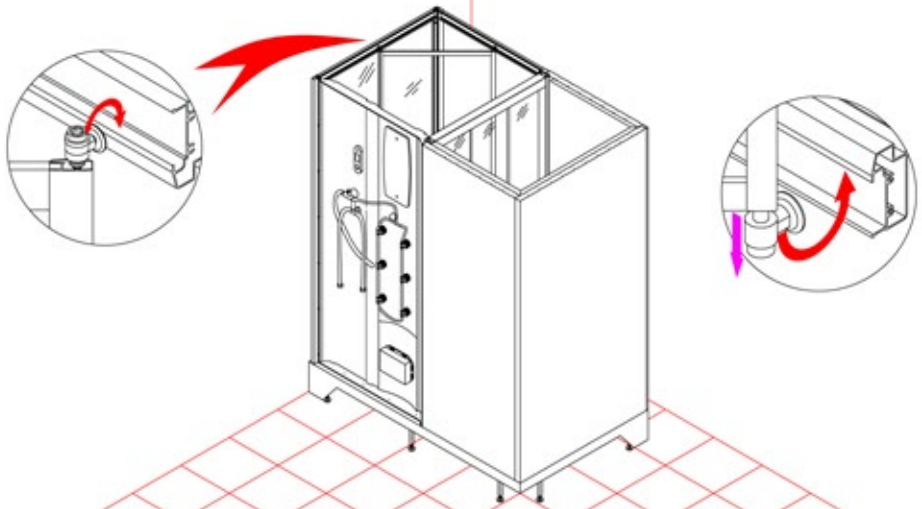

(16)

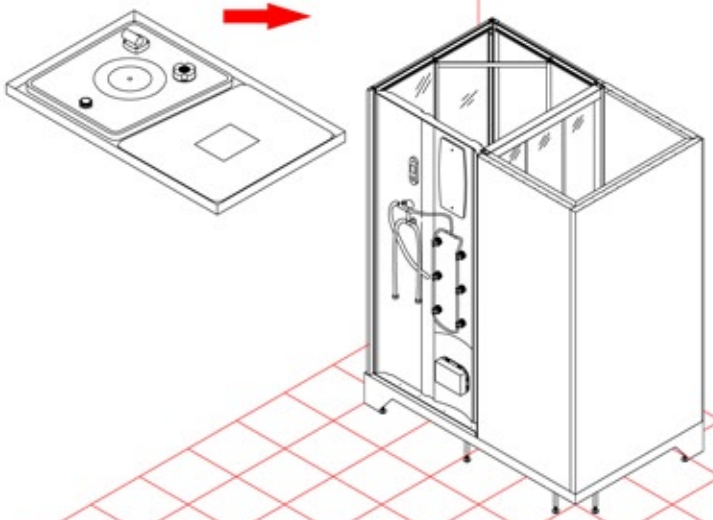

(17)

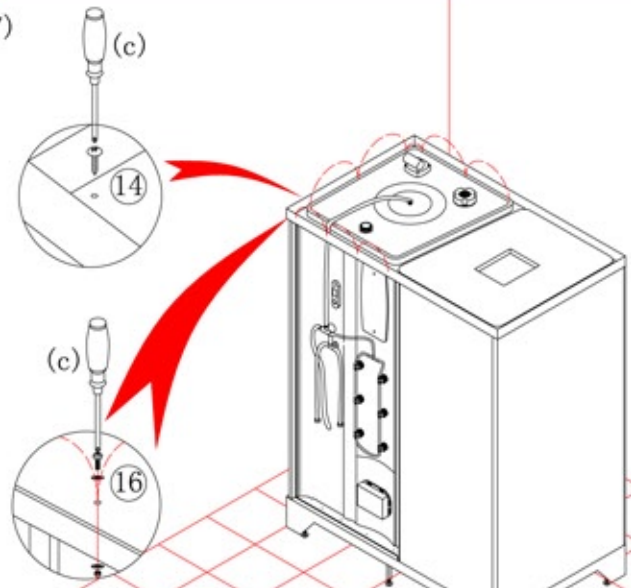

(18)

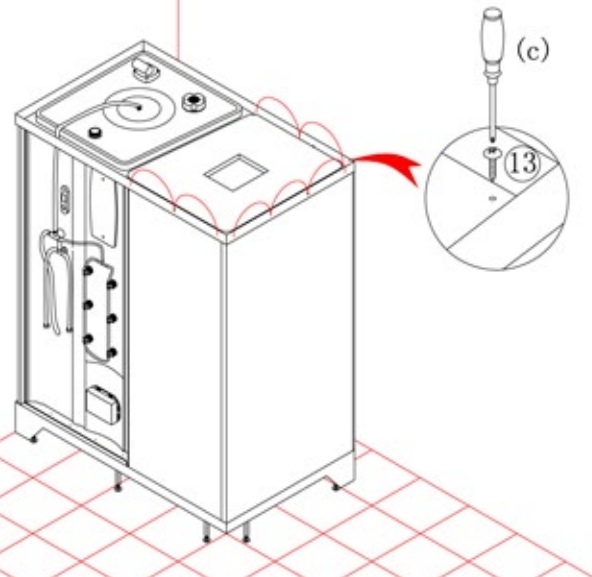

(19)

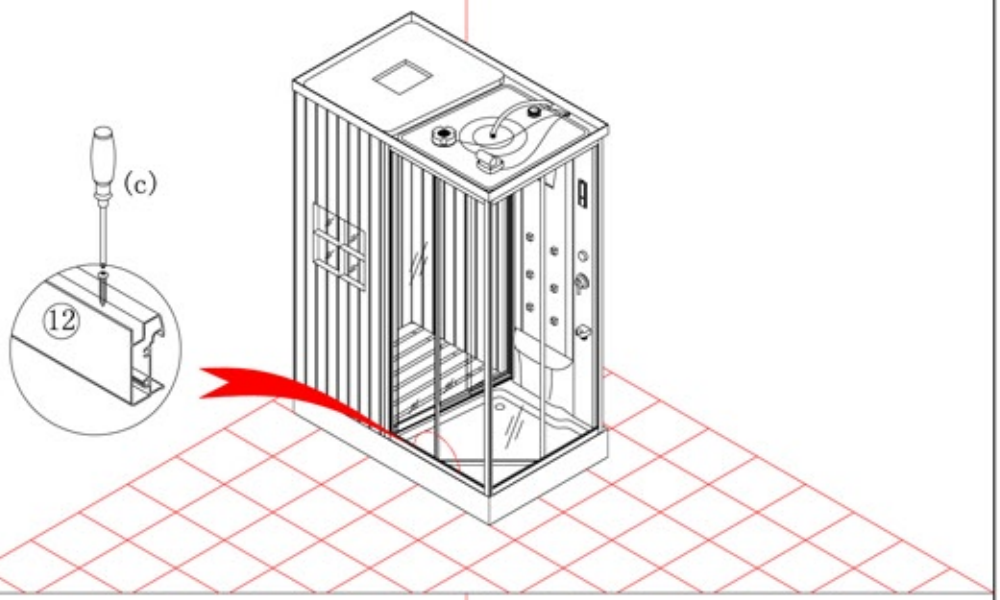

(20)

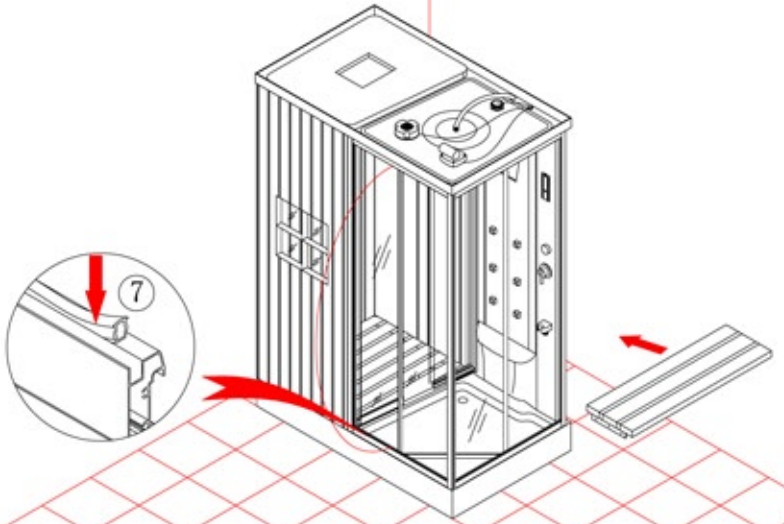

(21)

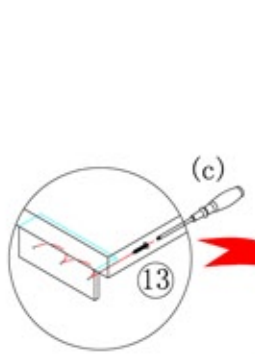

(22)

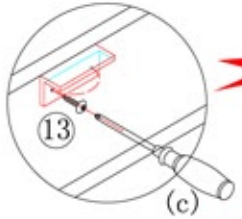

(23)

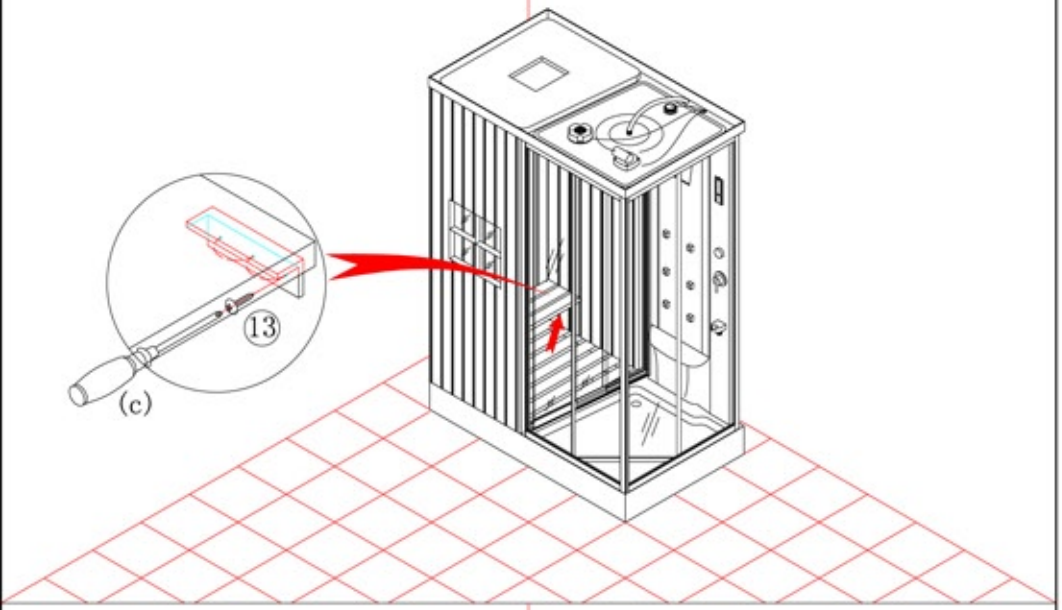

(24)

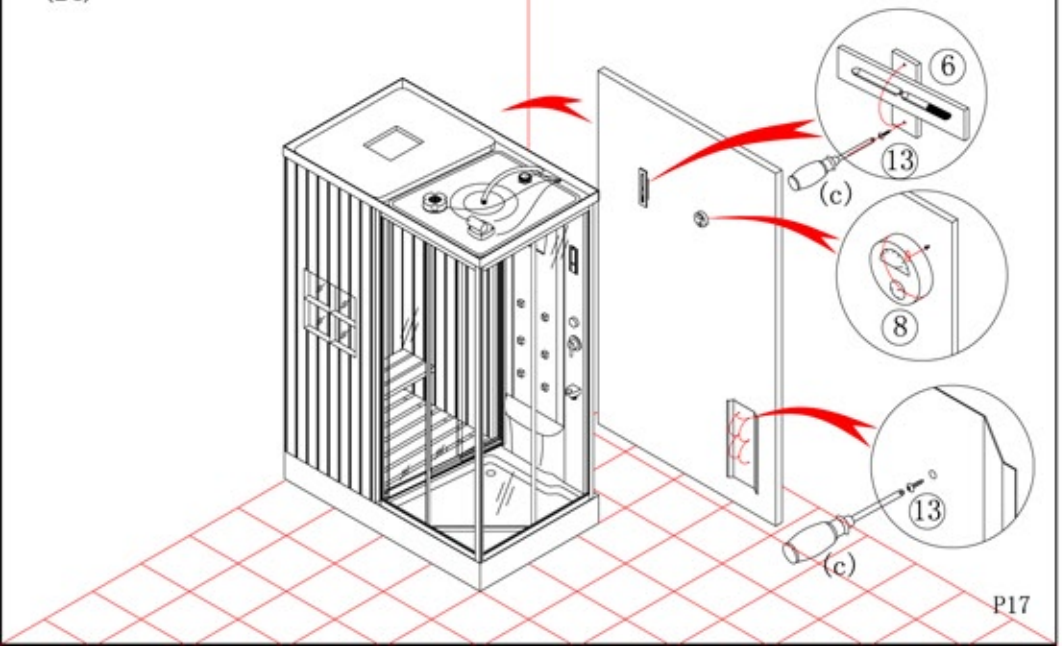

(25)

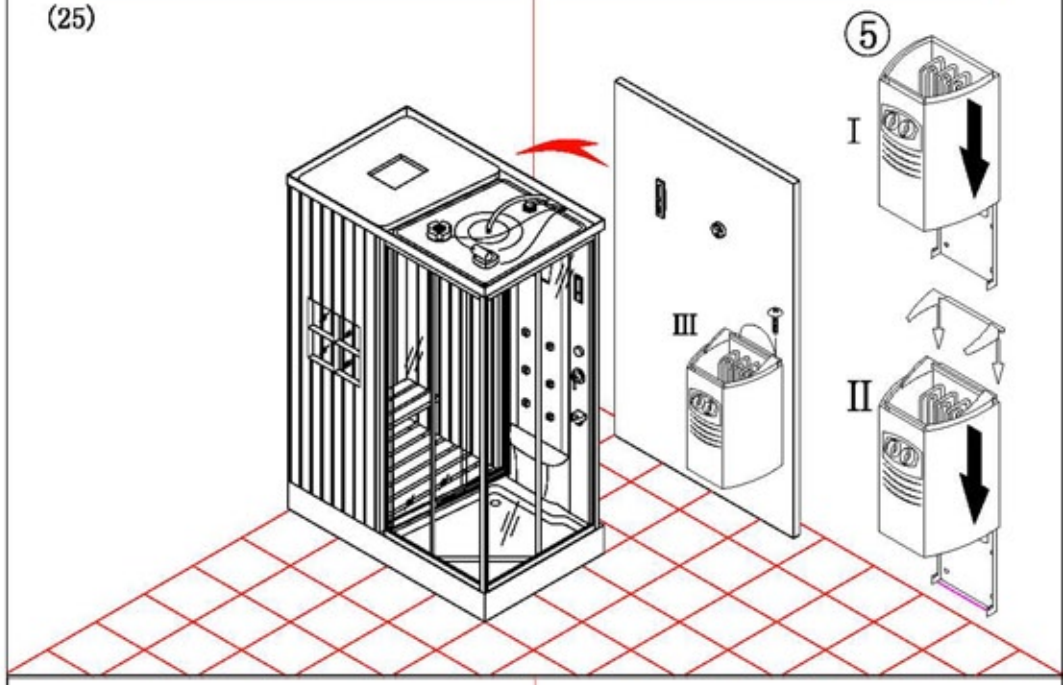

(26)

Raccorder le spot, le ventilateur et le haut parleur au module de commande en respectant les étiquettes repères. Ensuite, dérouler le fil d'antenne radio et placer l'embout sur le toit de la cabine.

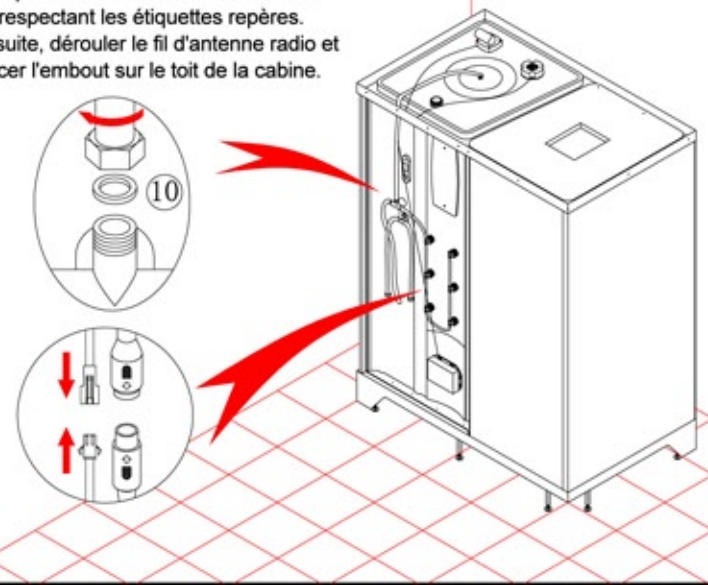

(27)

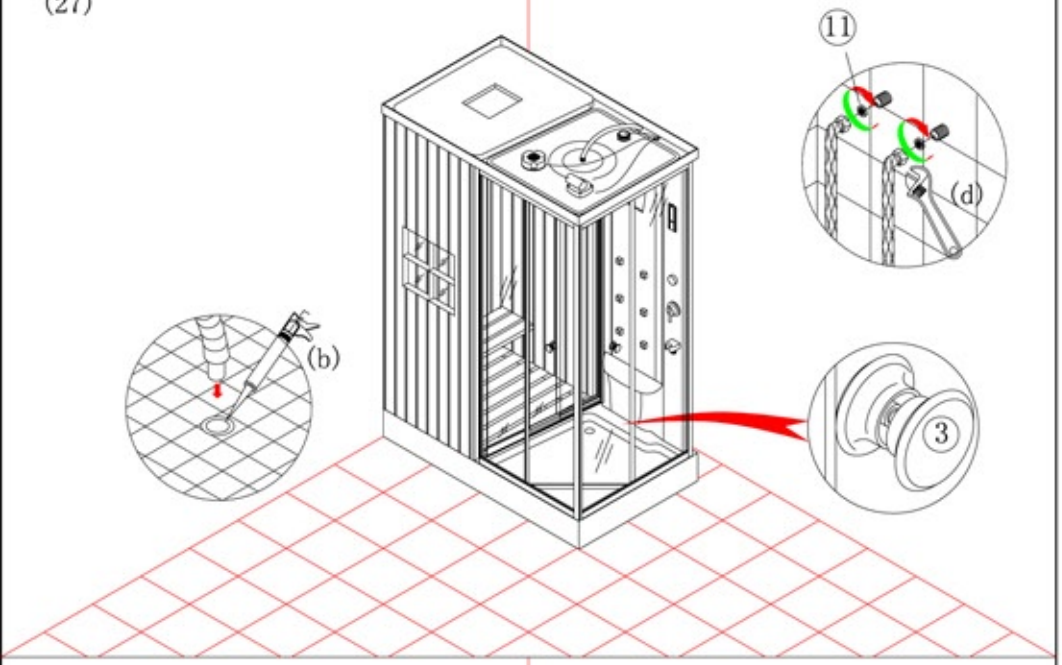

(28)

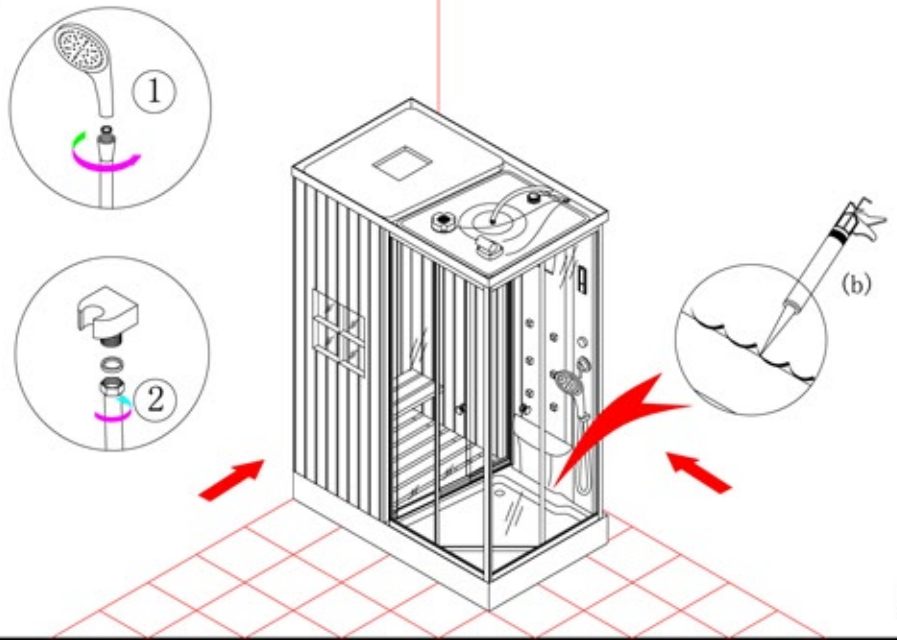

(29)

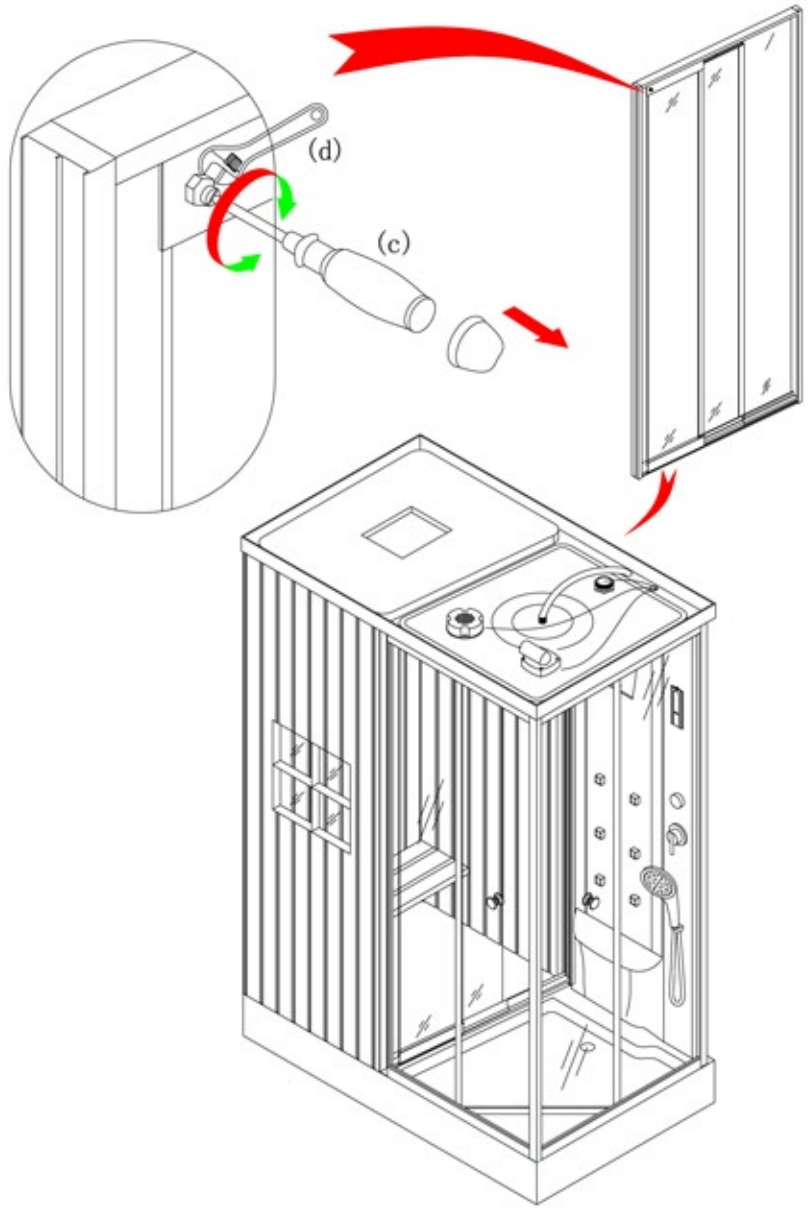

IV. Le mitigeur

1. Lever la poignée B pour faire l'arrivée d'eau. Tourner vers la gauche pour obtenir de l'eau chaude et vers la droite pour obtenir de l'eau froide.
2. Le bouton A permet d'alterner entre les différentes fonctions de la cabine (buses, pomme de douche, douchette haut).
3. Pousser la poignée B pour fermer l'eau.

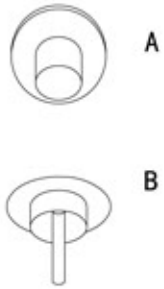

V. Utilisation du module de commande

1. Alimentation
2. Ventilateur
3. Spot
4. Stations mémorisées
5. Tuner +
6. Tuner -
7. Alarme
8. Téléphone
9. Volume +
10. Volume -
11. Radio/CD
12. Mise en mémoire
13. Micro

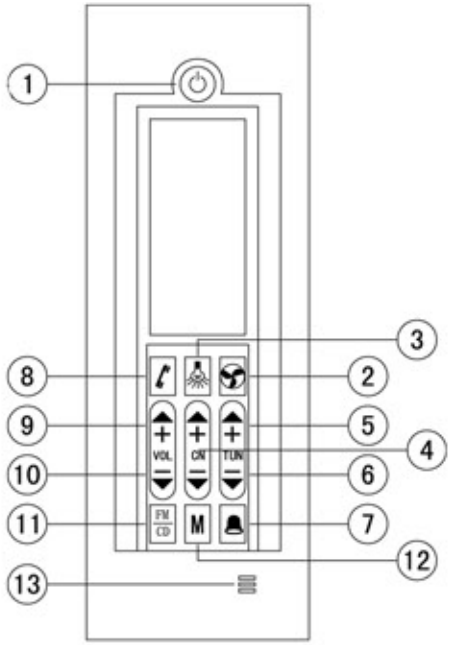

1. Alimentation

Appuyer sur le bouton 1 pour allumer le module de commande. Le système se met en marche et le spot s'allume. Réappuyer pour éteindre.

2. Le spot

Appuyer sur la touche 3 pour allumer / éteindre le spot.

3. Le ventilateur

Appuyer sur la touche 2 pour allumer / éteindre le ventilateur.

4. L'alarme

Appuyer sur la touche 7 pour allumer / éteindre l'alarme.

5. Radio/CD

Appuyer sur la touche 11 pour allumer la radio. Appuyer une 2nde fois pour passer en mode CD. Si vous appuyez une 3ème fois, vous arrêtez la fonction musicale.

a) La fonction radio sélectionnée, appuyer sur les touches 5 et 6 pour parcourir les plages de 87.0 à 108Mhz. Lorsque une station est nette, appuyer sur la touche 12 pour la mettre en mémoire.

b) Une pression longue sur la touche 12 exécutera une recherche et une mise en mémoire automatiques.

c) Pour accéder aux stations prédéfinies, appuyer sur la touche 4.

d) Appuyer sur la touche 9 pour monter le volume et sur la touche 10 pour le baisser.

6. Téléphone

En cas d'appel entrant, la fonction radio/CD passera en mode discret et l'icône téléphone s'affichera sur l'écran. Appuyer sur la touche 8 pour prendre l'appel et parler à proximité du micro. Réappuyer sur la touche 8 pour raccrocher. La musique se remet alors au volume initial.

VI. Schéma électrique

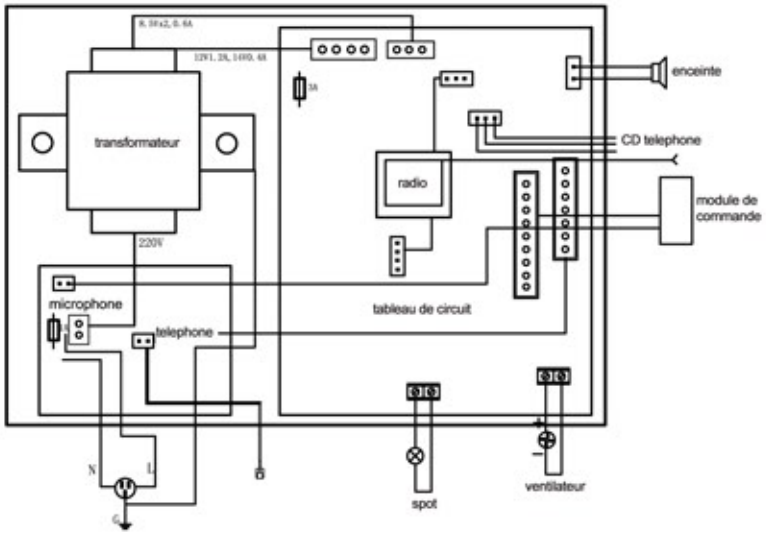

VII. Anomalies de fonctionnement

Problèmes	Causes possibles	Solutions
Pas de courant	Le disjoncteur a coupé le courant	Réinitialiser le disjoncteur
	Le bouton du module de commande est hors d'usage	Remplacer le module de commande
Pas d'eau	Pression anormale	Vérifier la pression
	Mauvaise manipulation du mitigeur	Il faut soulever la poignée vers soi
	Les picots d'arrivée d'eau sont bouchés par le calcaire	Nettoyer les picots au vinaigre blanc chaud
Fuite d'un tuyau	Le joint d'étanchéité est hors d'usage	Le remplacer
Problème de radio	L'antenne est débranchée	La rebrancher
	L'enceinte est hors d'usage	La remplacer
	Le bouton du module de commande est hors d'usage	Remplacer le module de commande
	L'antenne est mal placée	Réajuster sa position
La personne au téléphone ne vous entend pas	Le micro est débranché	Le rebrancher
	Le micro est hors d'usage	Remplacer le module de commande
Le téléphone ne fonctionne pas	Pas de ligne téléphonique raccordée	Raccorder la ligne téléphonique
	Le bouton du module de commande est hors d'usage	Remplacer le module de commande
Pas de lumière	Le spot est hors d'usage	Le remplacer
	Le câble est débranché	Le rebrancher
	Le bouton du module de commande est hors d'usage	Remplacer le module de commande
Pas de ventilation	Le ventilateur est hors d'usage	Le remplacer
	Le câble est débranché	Le rebrancher
	Le bouton du module de commande est hors d'usage	Remplacer le module de commande